BRASTEMP

CATÁLOGO DE PEÇAS

BF750BB

FOGÃO 4 BOCAS

Linha Ative!

Revisão	Motivo	Páginas Alteradas	Elaborado Por	Revisado Por	Data
0.0	Lançamento do Fogão 4 bocas branco de PISO	0	Douglas R Santos	Giancarlo Pallini	01.08.2009
1.0	Atualização Novo Formato	Todas	Anderson D Batista	PTS	15/08/2012

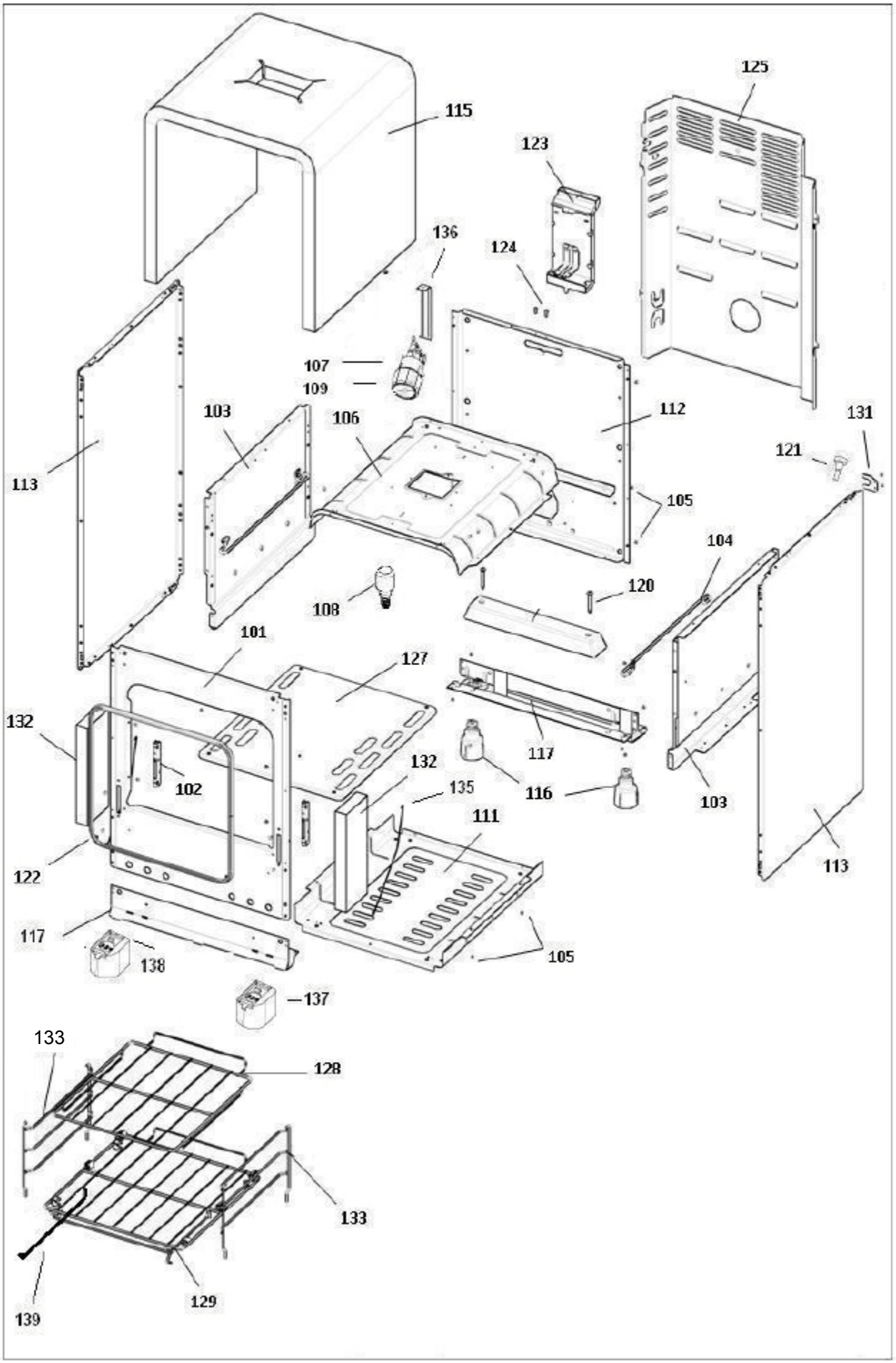
115
125
123
136
124
107
109
103
106
112
131
121
113
105
104
108
120
101
127
132
117
102
132
135
116
103
111
122
113
117
138
105
137
133
128
133
139
129

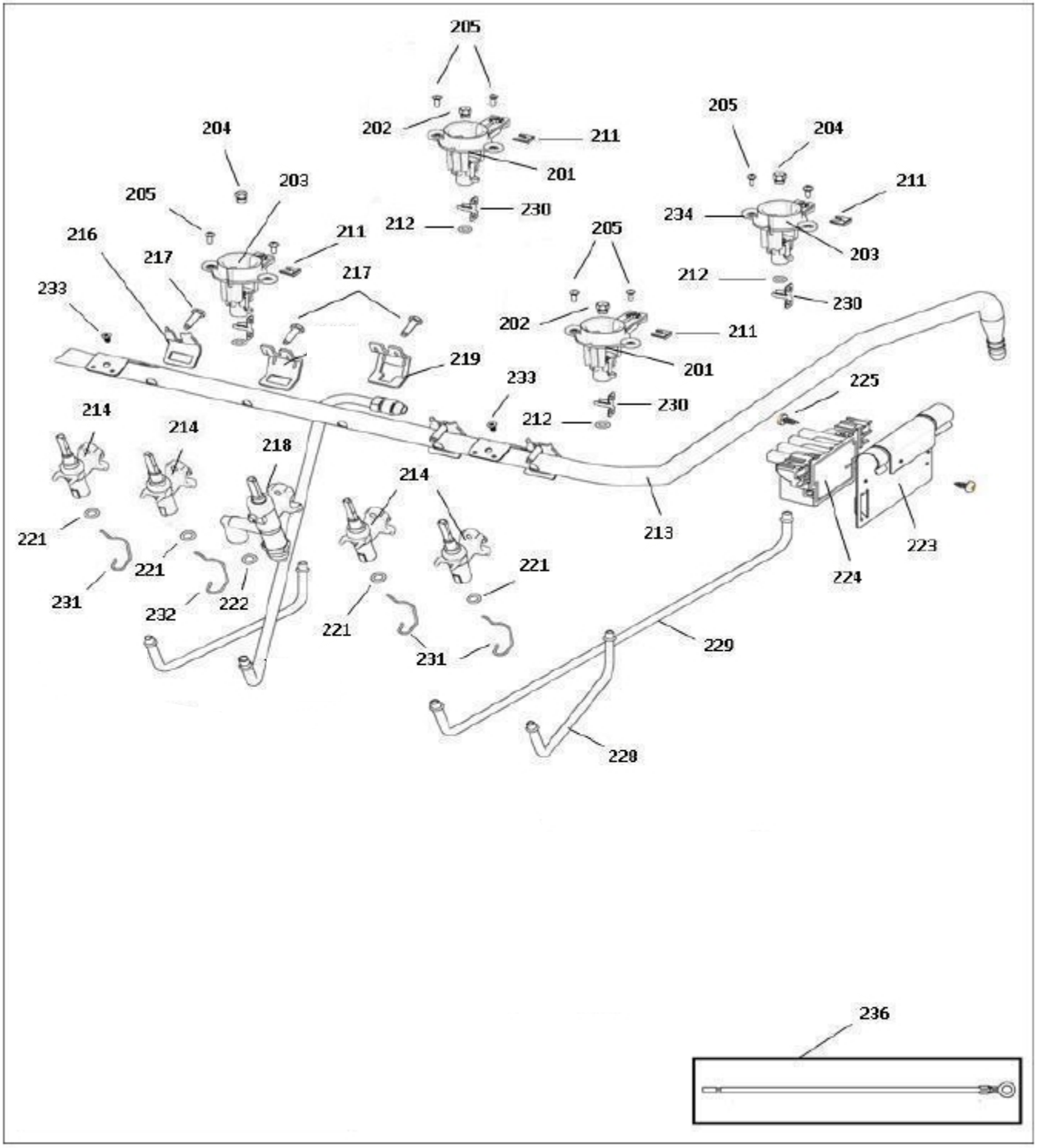
205
202
211
201
204
203
205
216
217
233
211
212
230
217
219
205
204
211
234
203
212
230
205
202
211
201
233
212
230
225
214
214
218
214
221
231
221
232
222
221
231
221
213
223
224
229
228
236
209
238
237

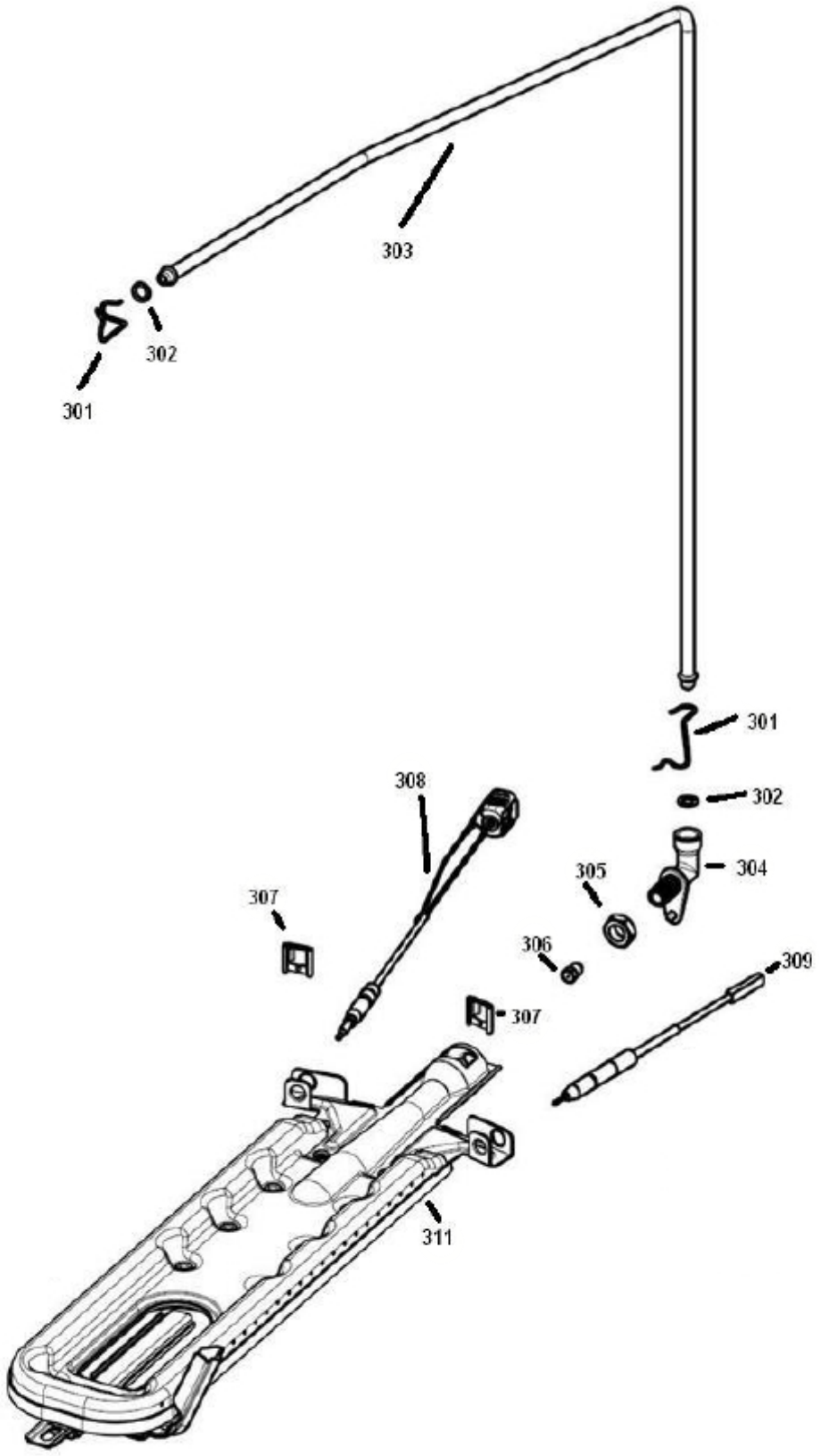
303
302
301
301
302
304
305
308
307
306
309
307
311

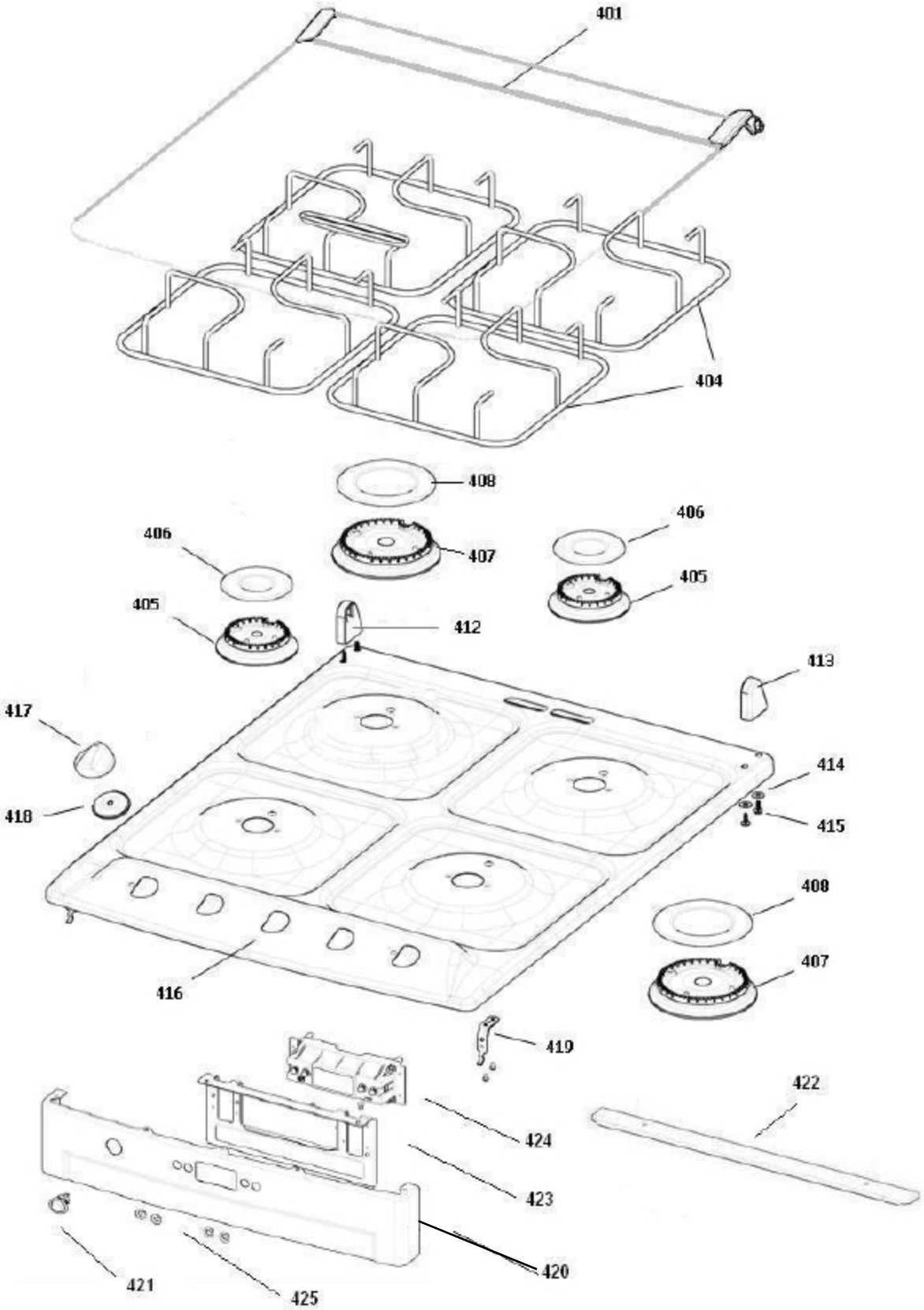
401
404
408
406
407
406
405
405
412
413
417
414
418
415
408
407
416
419
422
424
423
420
421
425

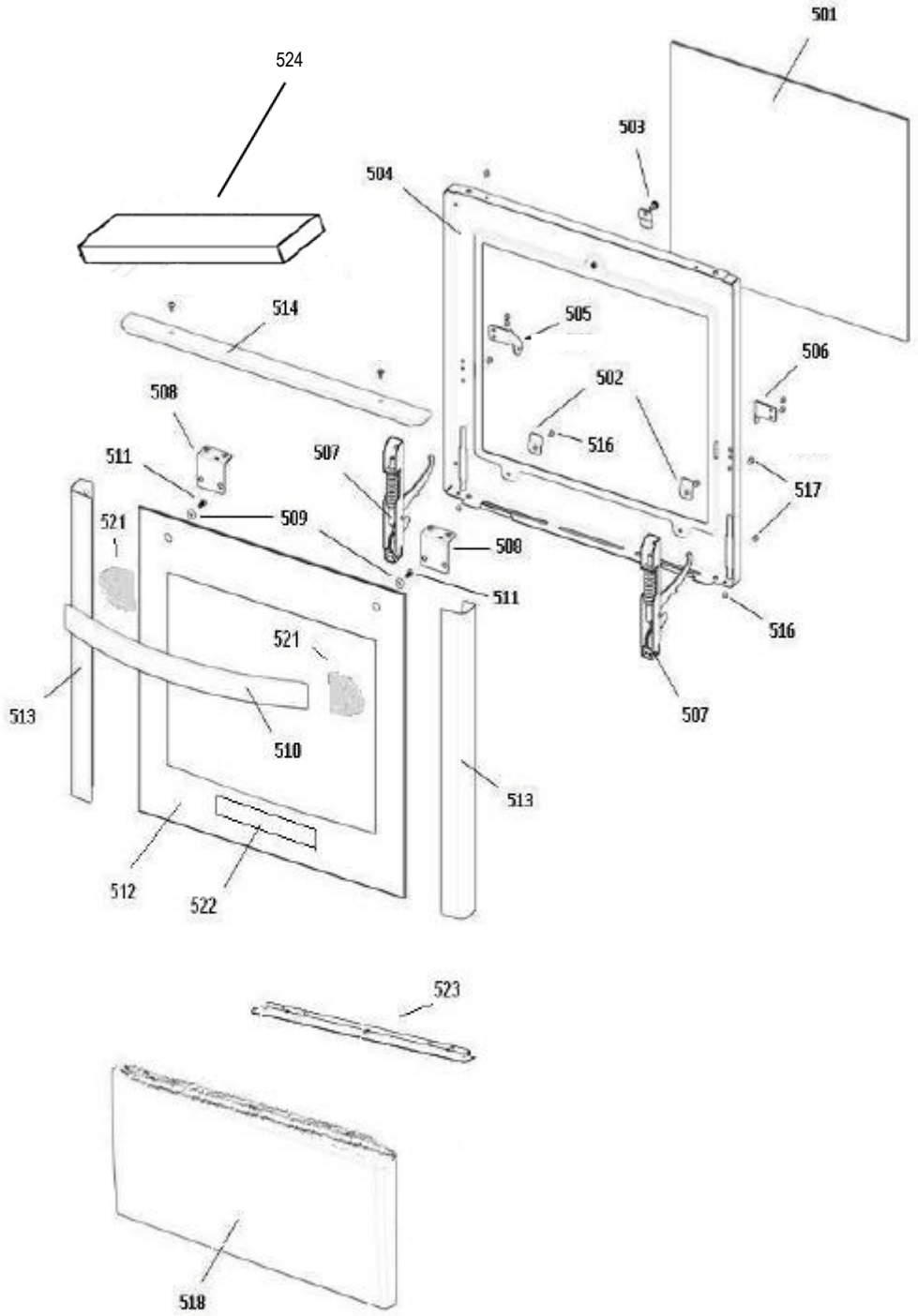
501
524
503
504
514
505
506
502
508
516
511
507
517
521
509
508
511
516
521
513
507
510
513
512
522
523
518