Whirlpool LATIN AMERICA

BRASTEMP

CATÁLOGO DE PEÇAS

BF775AB

FOGÃO 5 BOCAS LINHA CLEAN

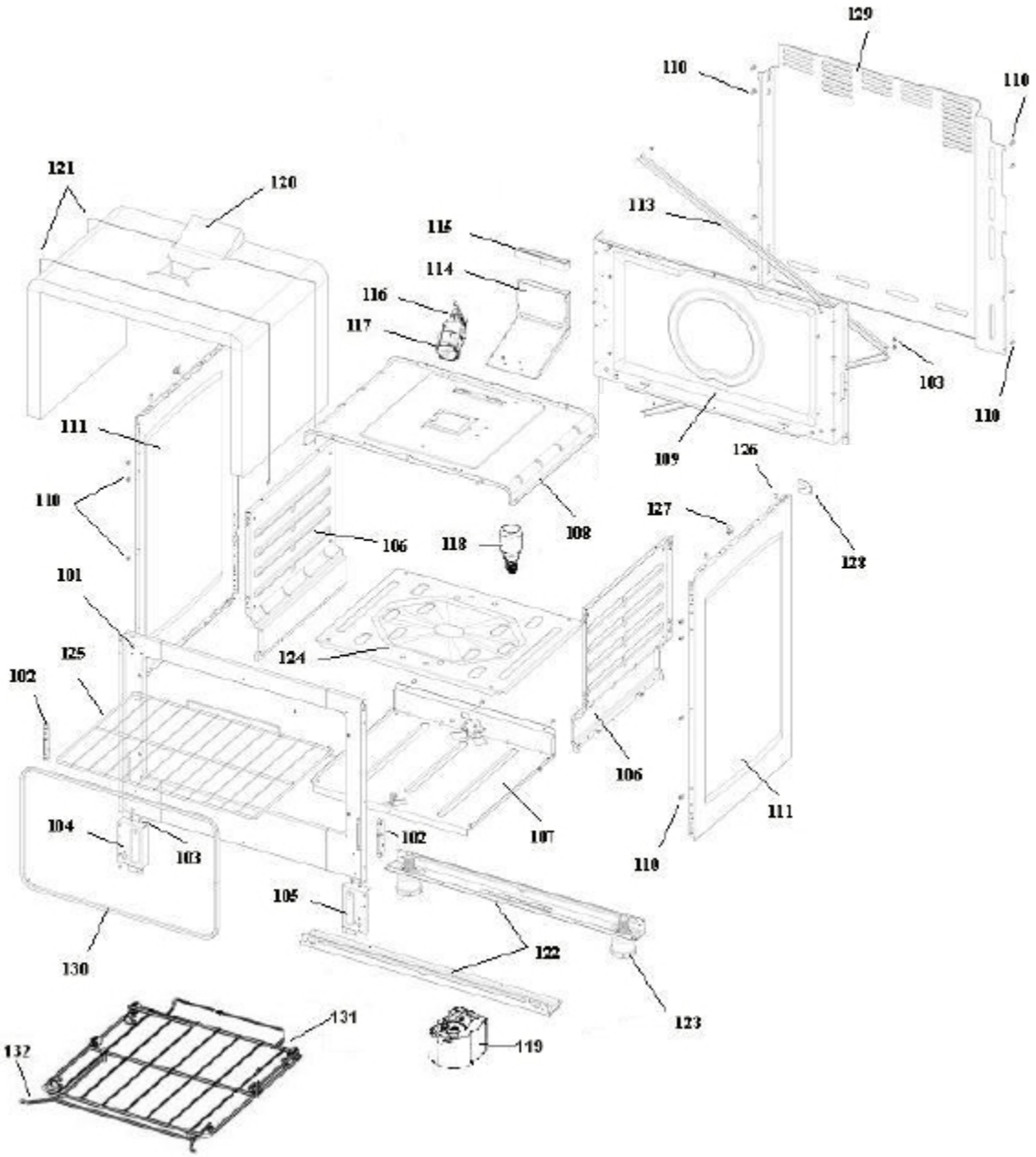
129
110
110
121
120
113
115
114
116
117
103
110
111
109
126
110
127
108
106
118
128
101
124
125
102
106
111
104
103
102
107
110
105
122
130
123
131
132
119

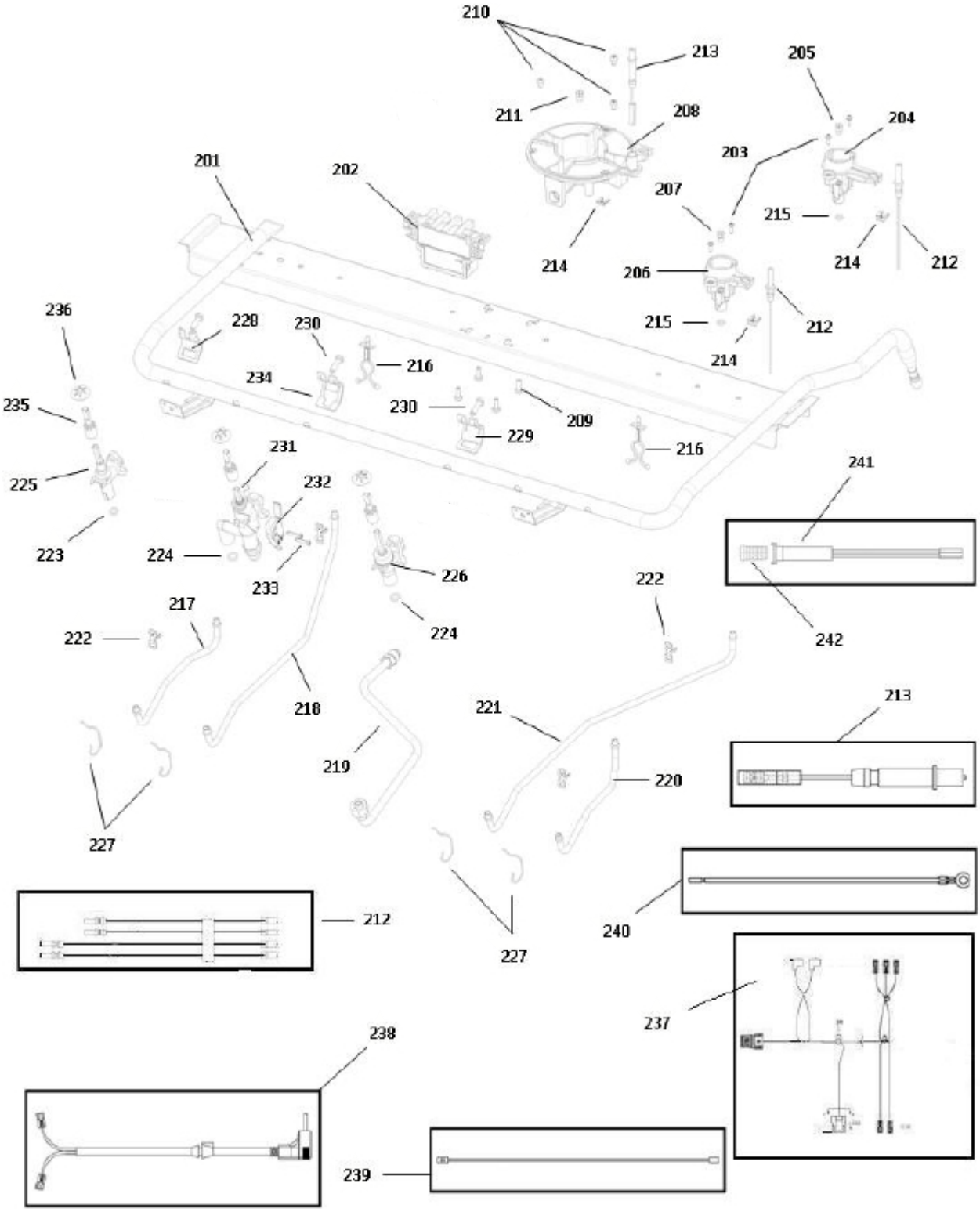
210
213
205
211
208
204
203
201
202
207
215
214
214
212
206
215
212
214
236
228
230
216
234
235
230
209
229
216
231
225
232
241
223
224
233
226
222
217
224
242
222
218
221
213
219
220
227
240
212
227
237
238
239

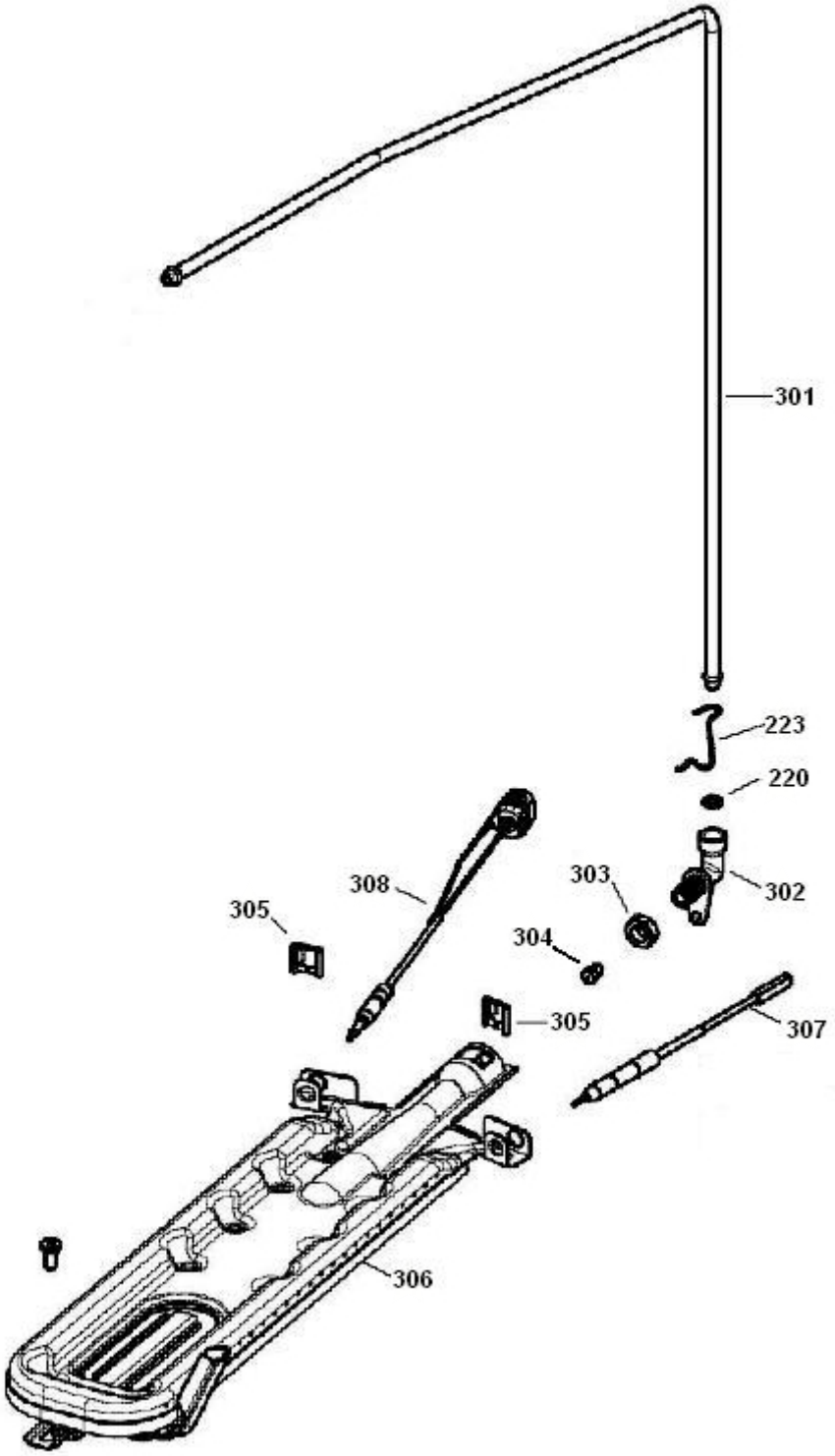
301
223
220
302
303
304
305
308
305
307
306

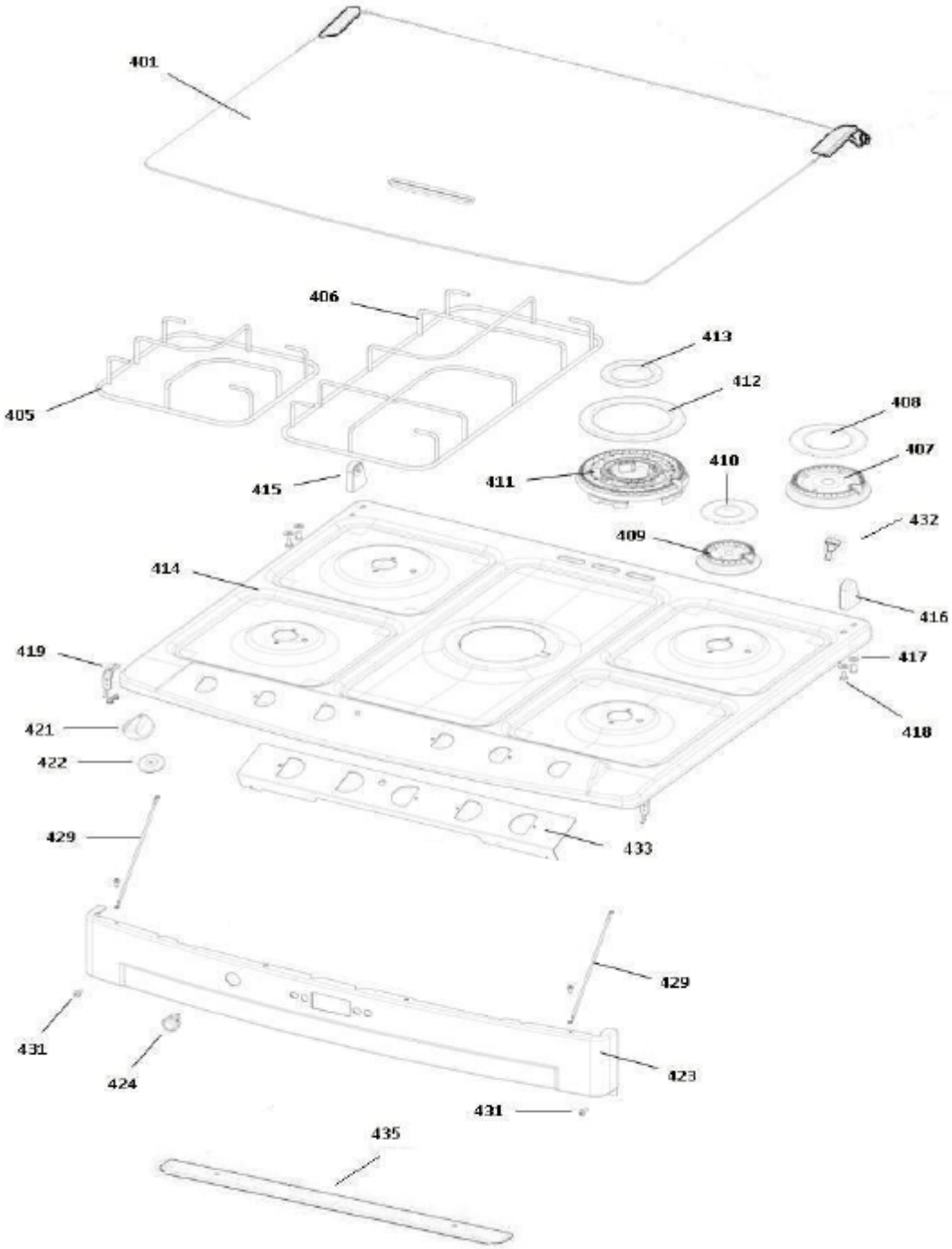
401
406
413
412
408
405
407
410
411
415
432
409
414
416
419
417
421
418
422
429
433
429
431
424
423
431
435

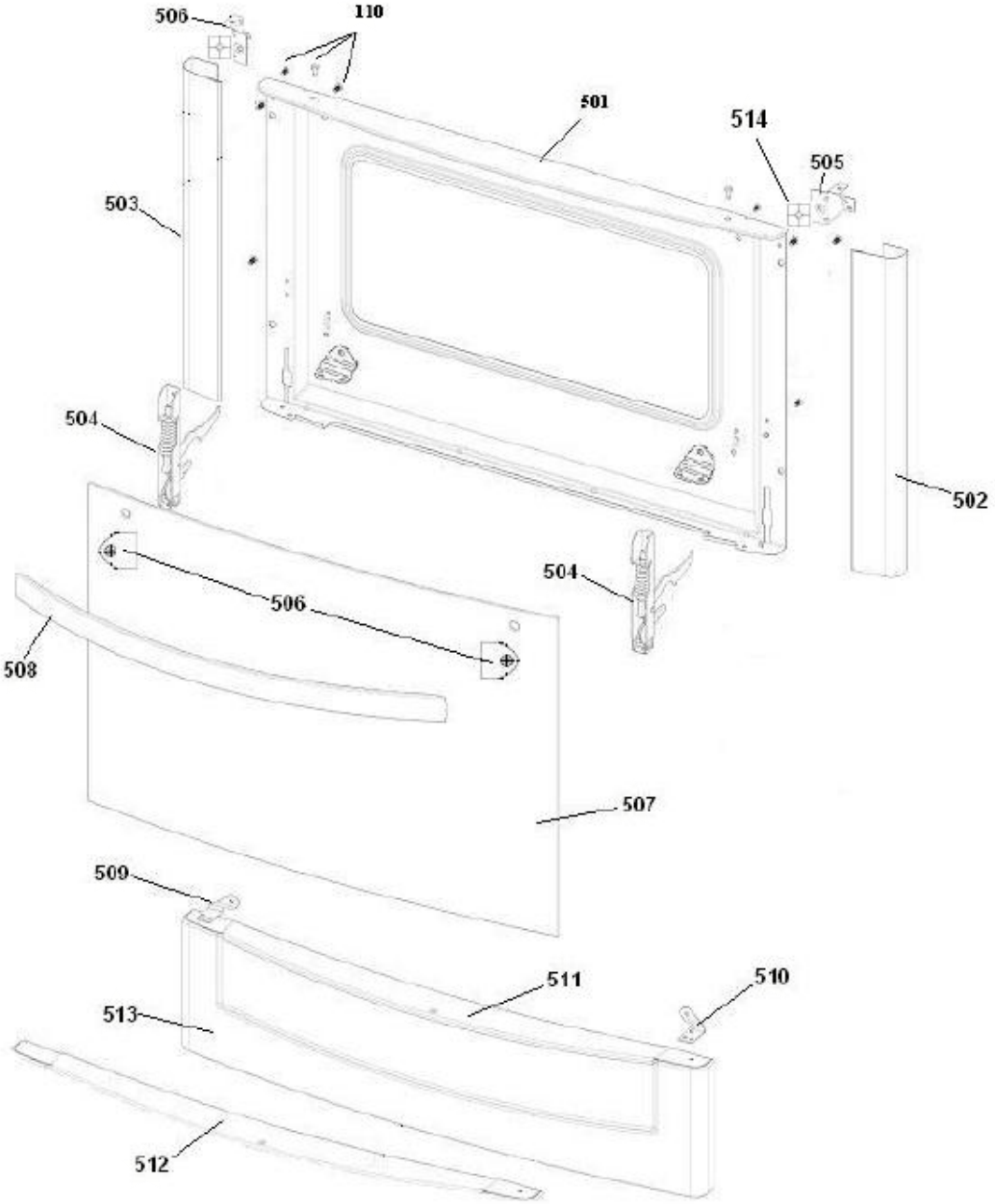
506
110
501
514
505
503
504
502
504
506
508
507
509
511
510
513
512