BRASTEMP

CATÁLOGO DE PEÇAS

Microondas 23 litros

BMJ23AS

Revisão	Motivo	Páginas Alteradas	Elaborado Por	Revisado Por	Data
00	Clique aqui para digitar texto.	Clique aqui para digitar texto.	Ricardo A Vieira	Clique aqui para digitar texto.	Clique aqui para digitar texto.

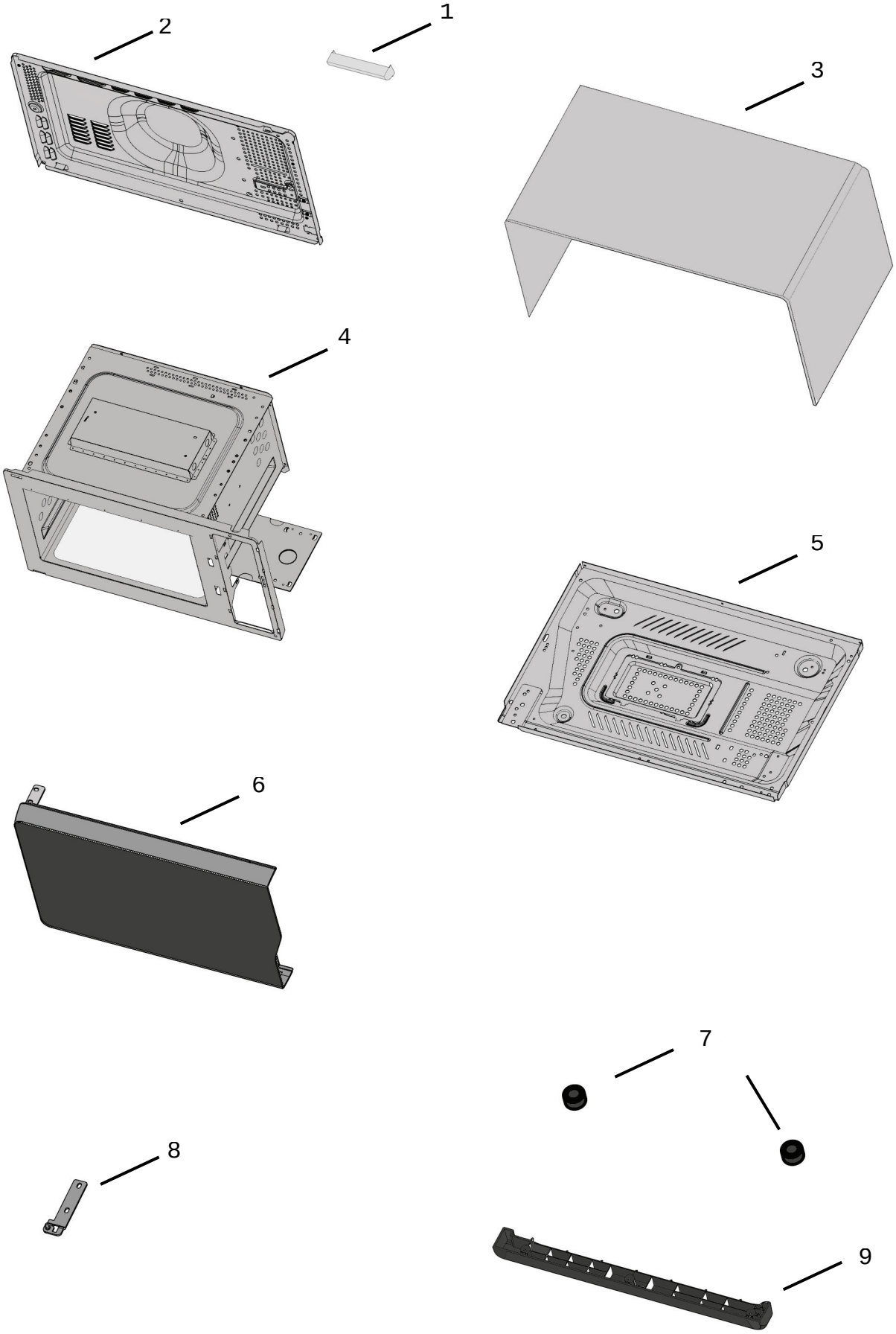
1
2
3
4
5
6
7
8
9

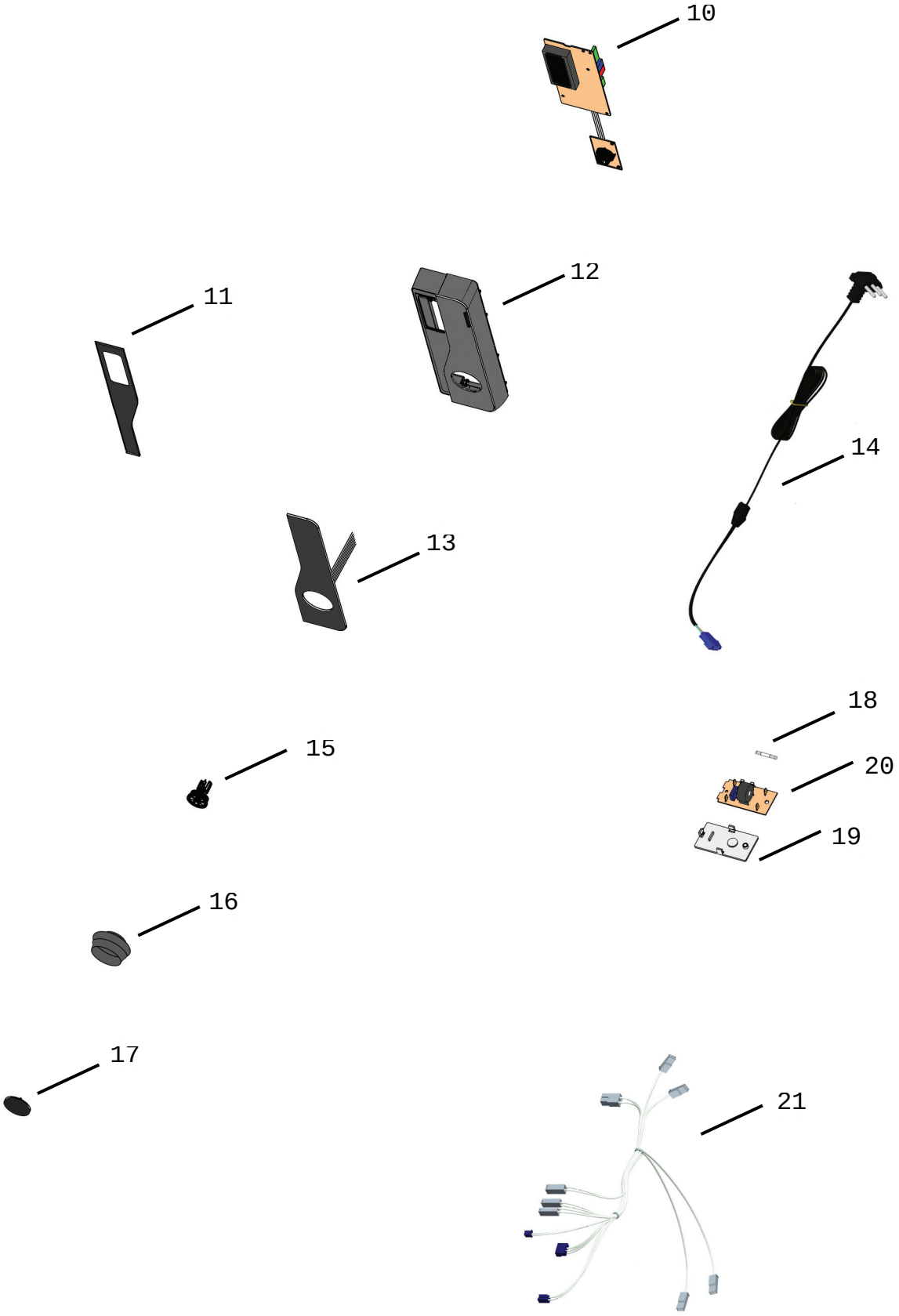
10
11
12
14
13
18
15
20
19
16
17
21

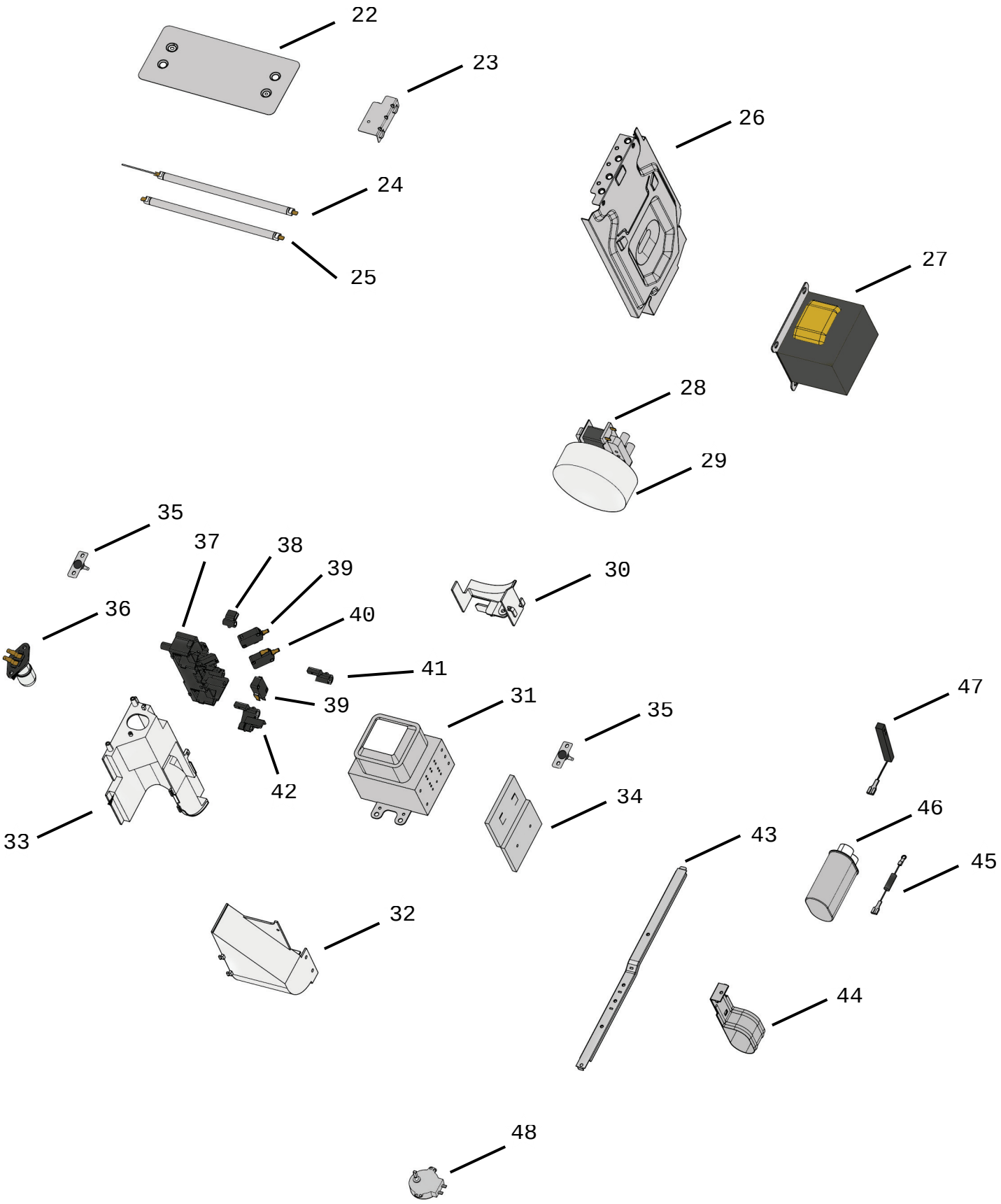
22
23
26
24
25
27
28
29
35
37
38
39
30
36
40
41
39
31
35
47
42
34
33
46
43
45
32
44
48

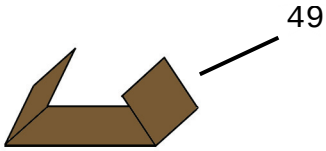
49

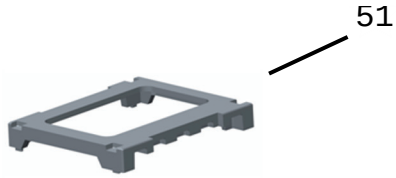
51

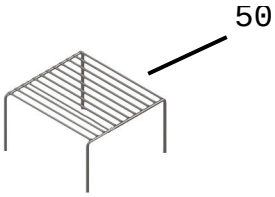
50

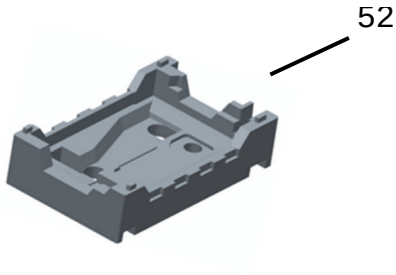
52

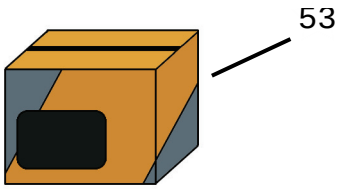
53

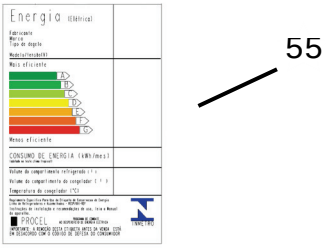
Energia
Fabricante
Marca
Tipo de degelo
Modelo(Referência)
Mais eficiente
A
B
C
D
E
F
G
Menos eficiente
CONSUMO DE ENERGIA (kWh/mes)
Volume do compartimento refrigerado (l)
Volume do compartimento do congelador (l)
Temperatura do congelador (°C)
PROCEL
INMETRO

55

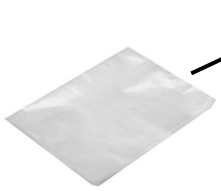
54

MANUAL DO CONSUMIDOR
BRASTEMP
Micro-ondas Ativa! 23 Litros
3003-0099
0800-970-0999

56