BRASTEMP

CATÁLOGO DE PEÇAS

Microondas 20 Litros

BMW20AB

Revisão	Motivo	Páginas Alteradas	Elaborado Por	Revisado Por	Data
00					

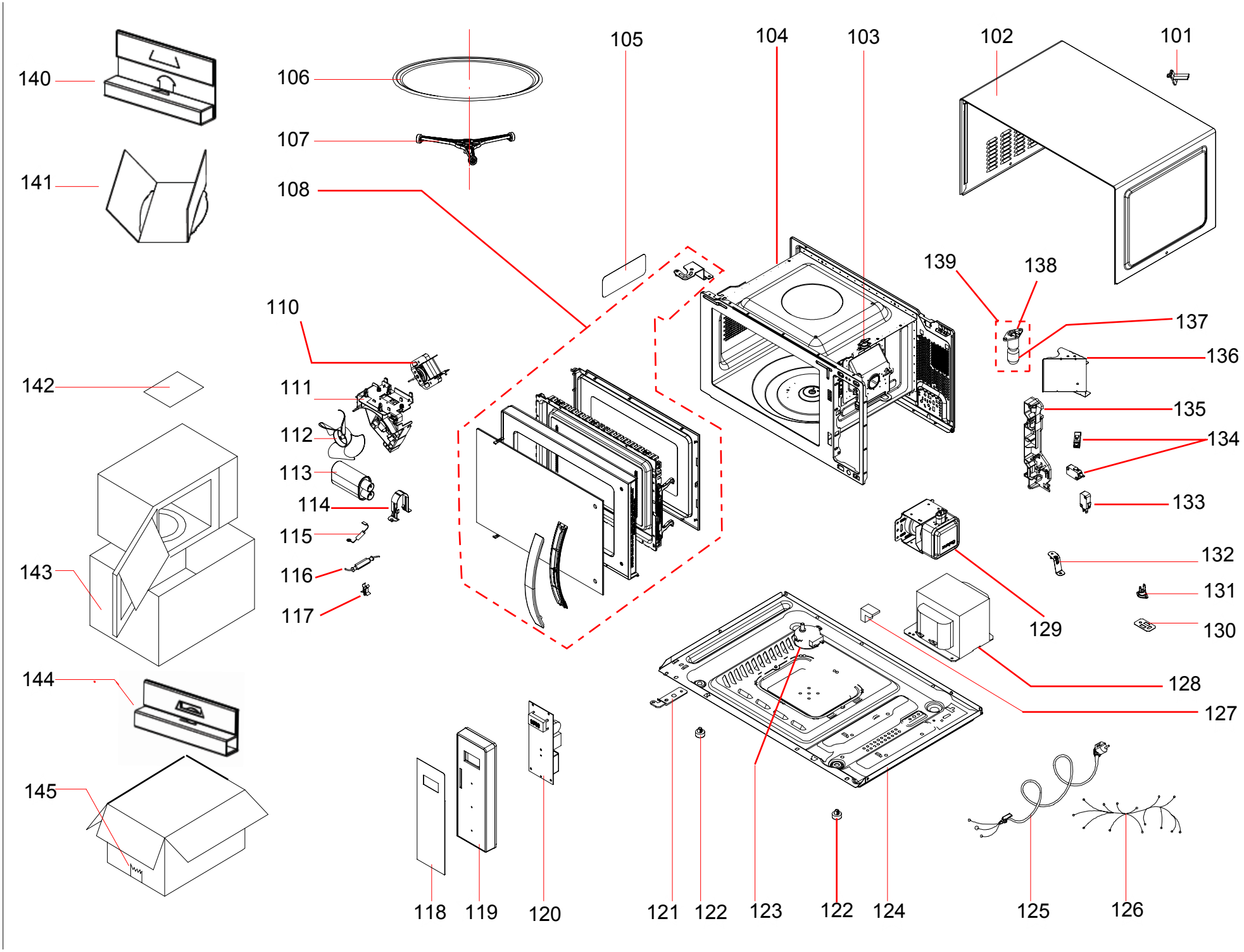
140
141
142
143
144
145
106
107
108
105
104
103
102
101
110
111
112
113
114
115
116
117
139
138
137
136
135
134
133
132
131
130
129
128
127
118
119
120
121
122
123
122
124
125
126