BRASTEMP

CATÁLOGO DE PEÇAS

BWC10AB

LAVADORA DE ROUPAS

Revisão	Motivo	Páginas Alteradas	Elaborado Por	Revisado Por	Data
0.0	Lançamento lavadora de roupas 10 KG	0	Giovanni	Marcelo Seneme	15.09.2006
1.0	Atualização Novo Formato	Todas	Carlos E Aves	PTS	30.07.2012

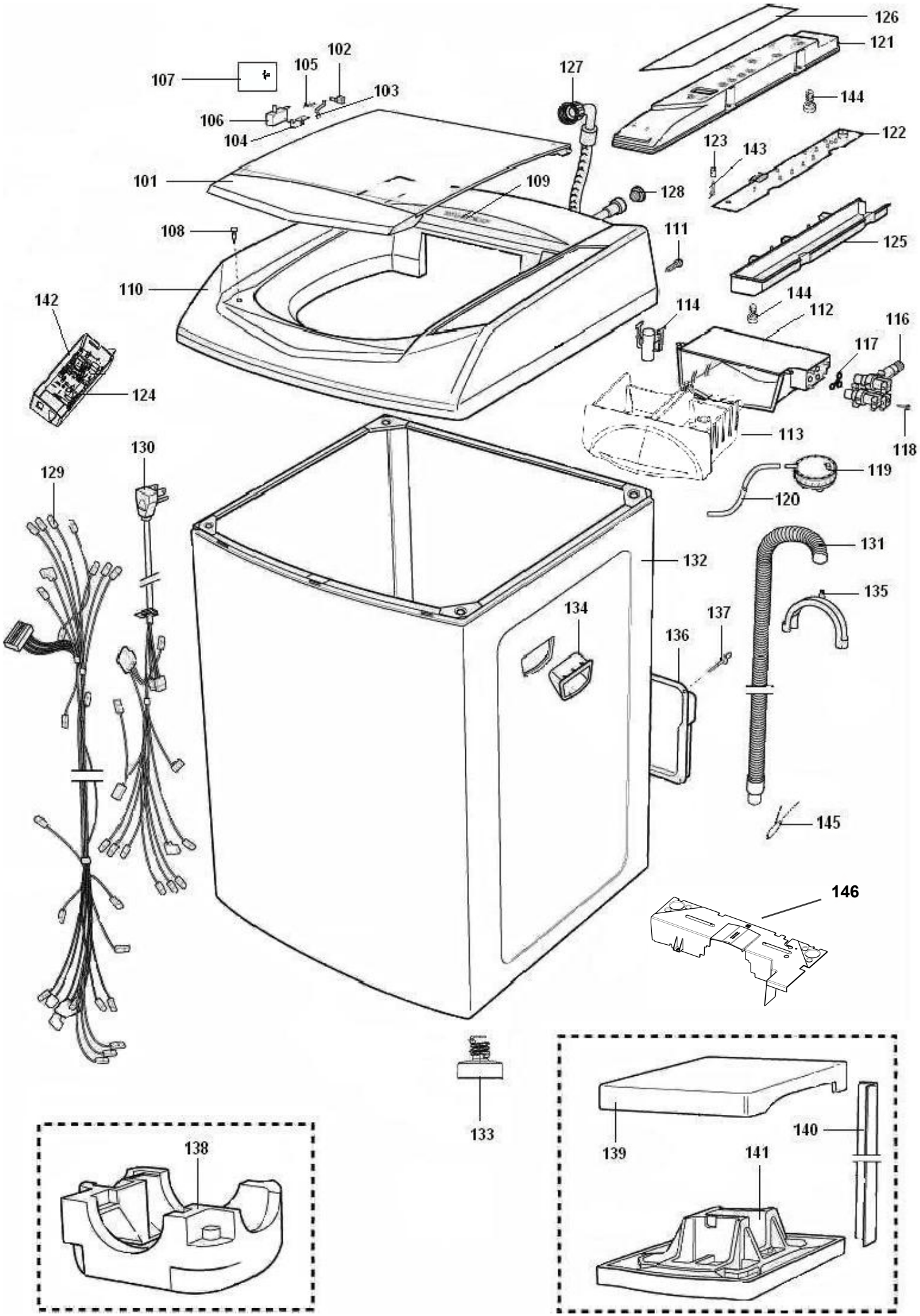
126
121
102
105
107
127
103
144
106
104
122
123
143
101
109
128
108
111
125
110
144
142
114
112
116
117
124
113
118
130
129
119
120
131
132
135
134
137
136
145
146
133
138
139
140
141

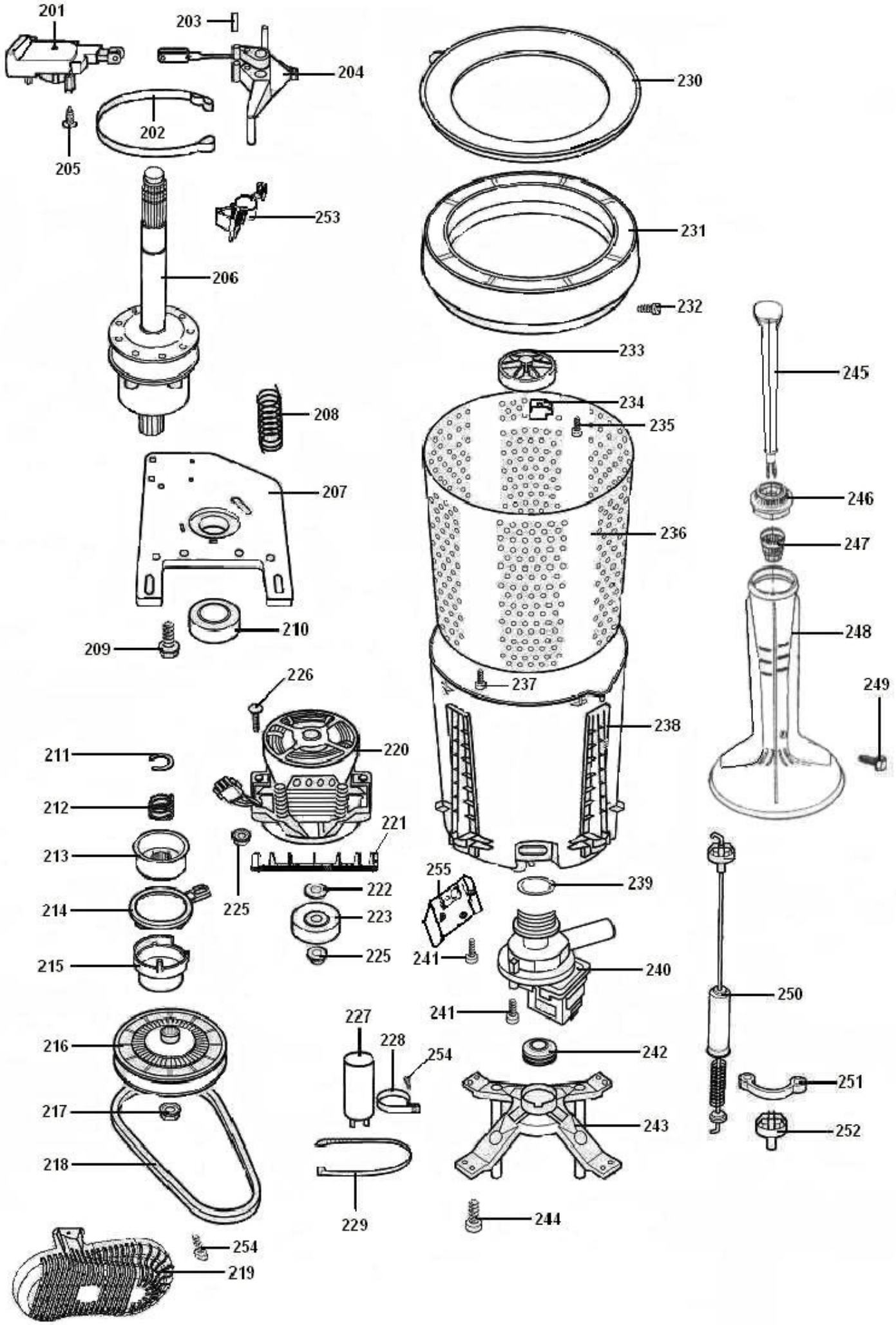
201
203
204
230
202
205
253
231
206
232
233
245
208
234
235
207
246
236
247
210
248
209
226
237
249
238
220
211
212
221
213
255
239
222
214
225
223
241
240
215
225
250
227
241
216
228
254
242
251
217
243
252
218
229
244
254
219