Vista Explodida do Produto

Motivo	Lançamento
Modelo do produto	BWD15A9
Categoria do produto	Lavanderia
Marca do produto	Brastemp
Foto peça	Item com foto irá aparecer o símbolo abaixo:

Em caso de dúvida, entre em contato com o CDP Códigos através de uma Solicitação de Serviços no CRM

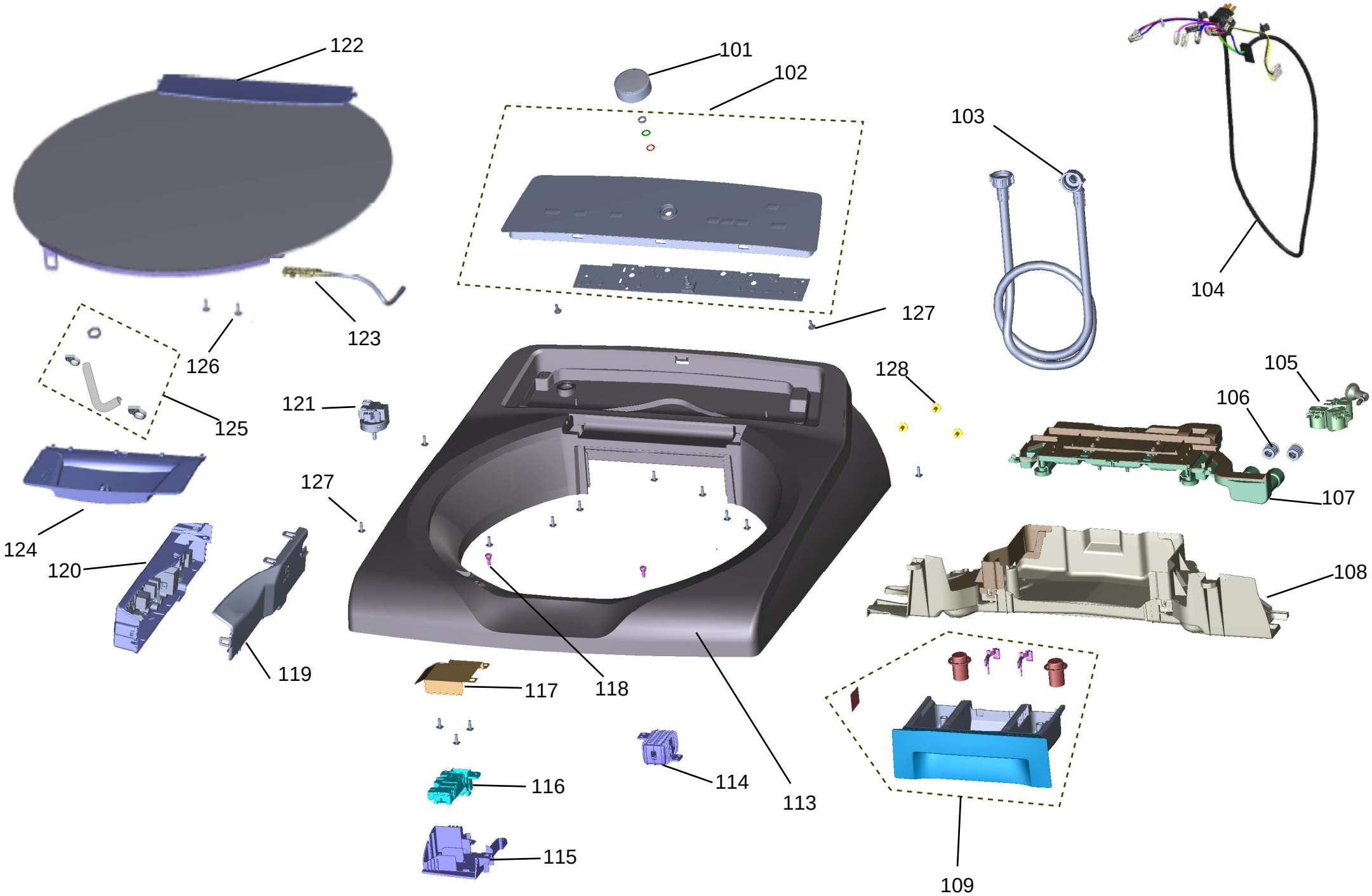
122
101
102
103
104
123
126
127
125
121
128
105
106
107
127
124
120
108
119
118
117
113
116
114
115
109

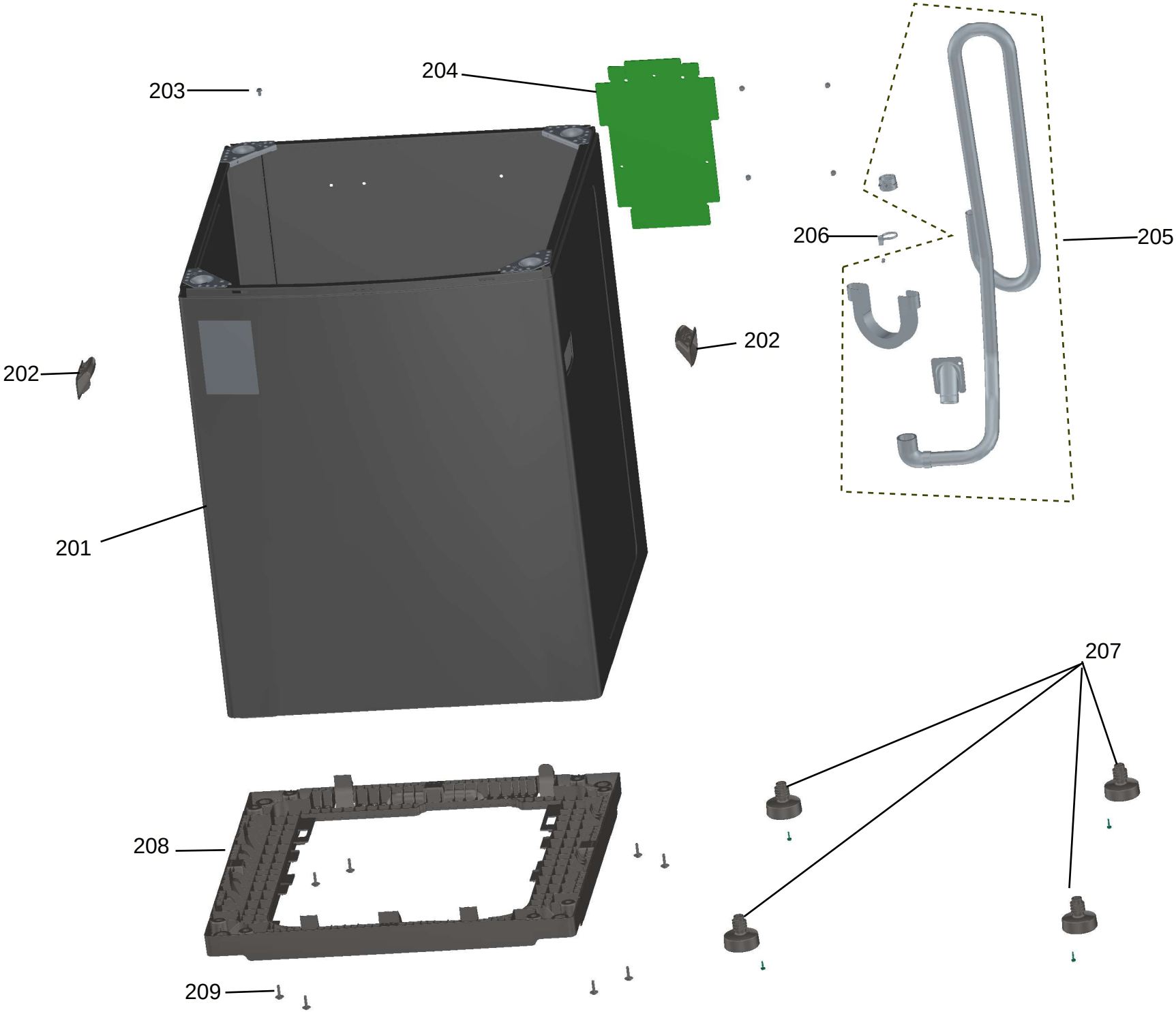
203
204
206
205
202
202
201
207
208
209

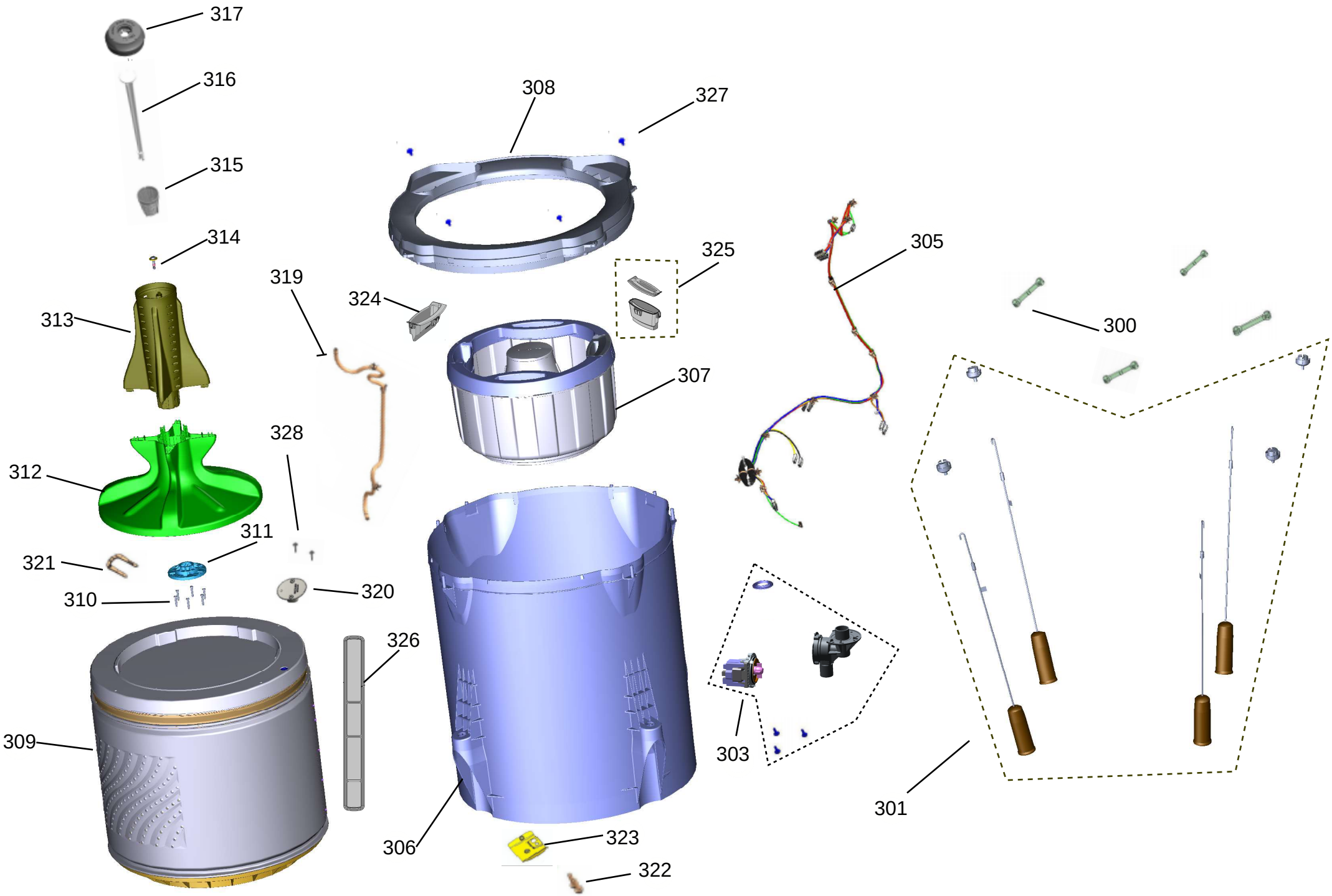
317
316
315
314
313
312
321
310
309
319
324
328
311
320
326
308
327
325
307
306
323
322
305
300
303
301

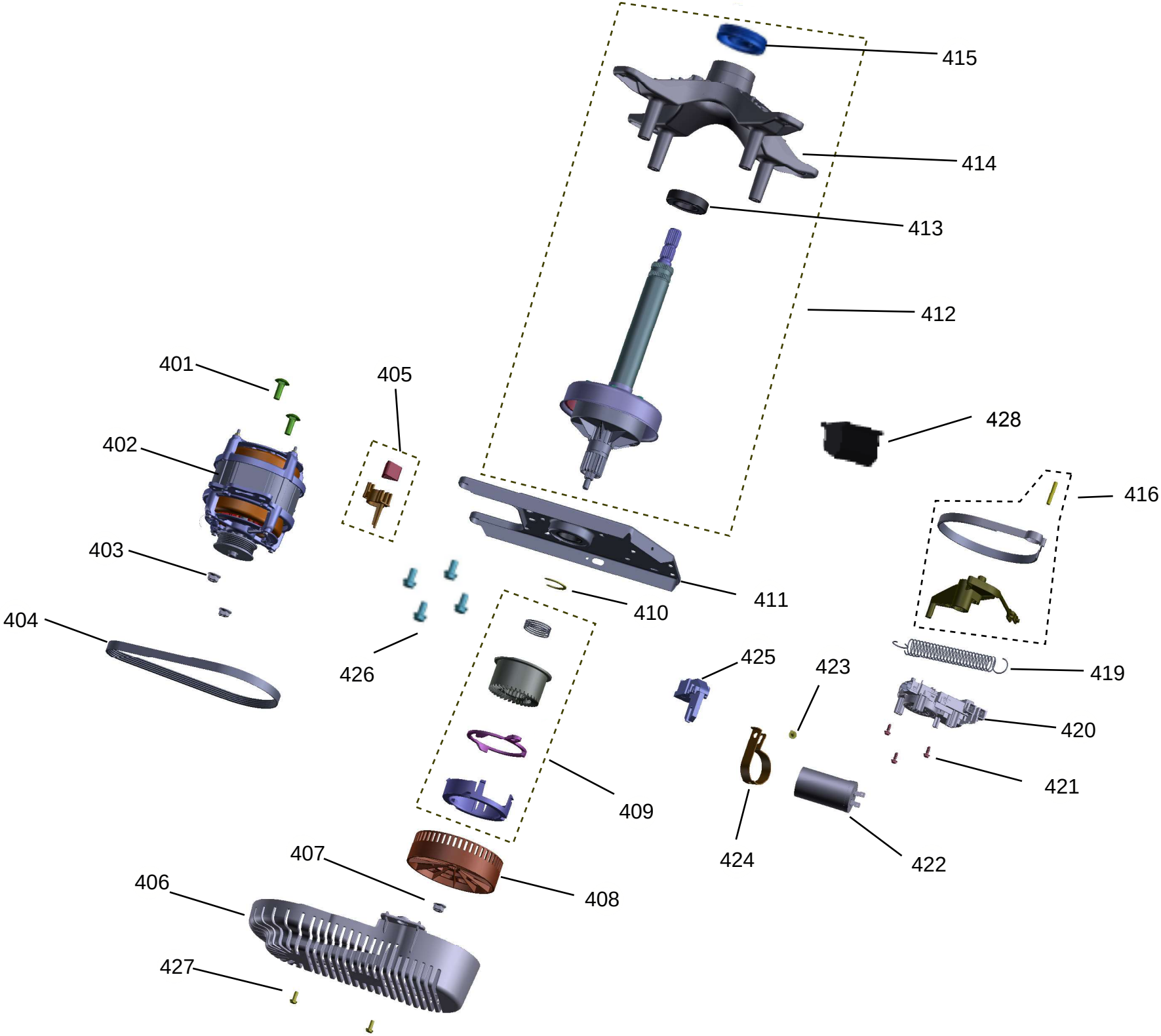
415
414
413
412
401
405
428
402
416
403
411
410
404
426
425
423
419
420
421
409
424
422
407
408
406
427

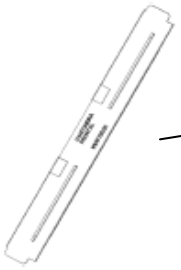

501

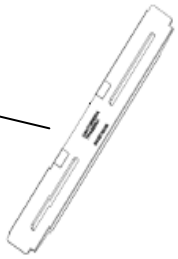

502

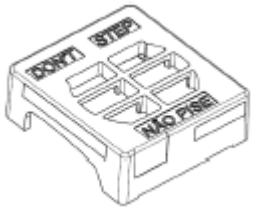

503

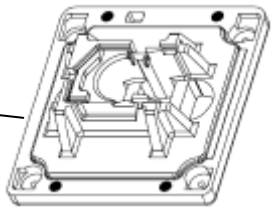

504

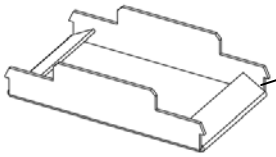

505

506

507

508

510

509

511

512

513