BRASTEMP

CATÁLOGO DE PEÇAS

Lavadora Ative 11,5Kg

Revisão	Motivo	Páginas Alteradas	Elaborado Por	Revisado Por	Data
R0.0	Lançamento		Andre Lemos Silva		17/09/14

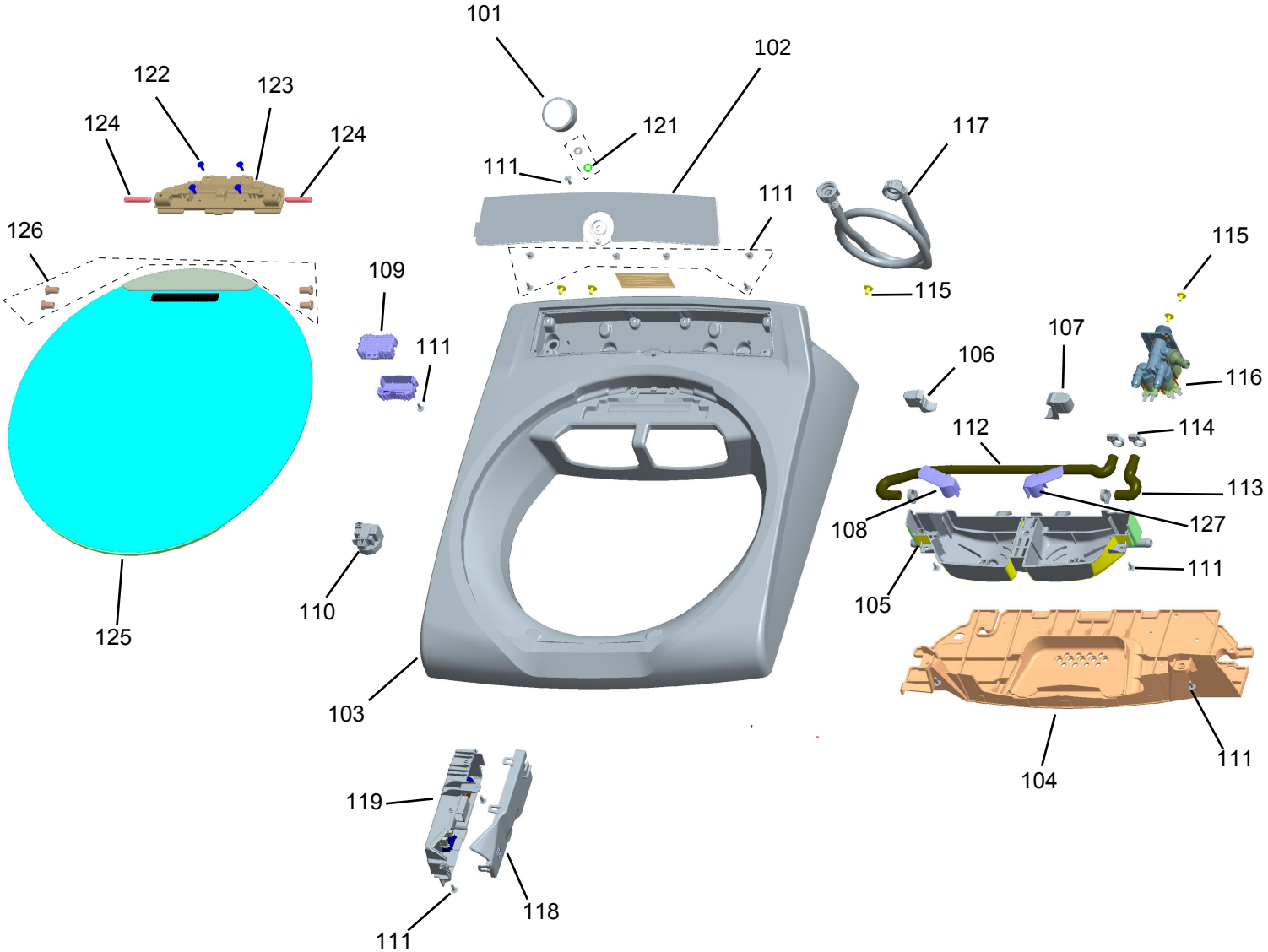
101
102
122
123
124
124
121
117
111
111
126
115
109
115
111
107
106
116
112
114
113
108
127
111
110
105
125
103
104
111
119
118
111

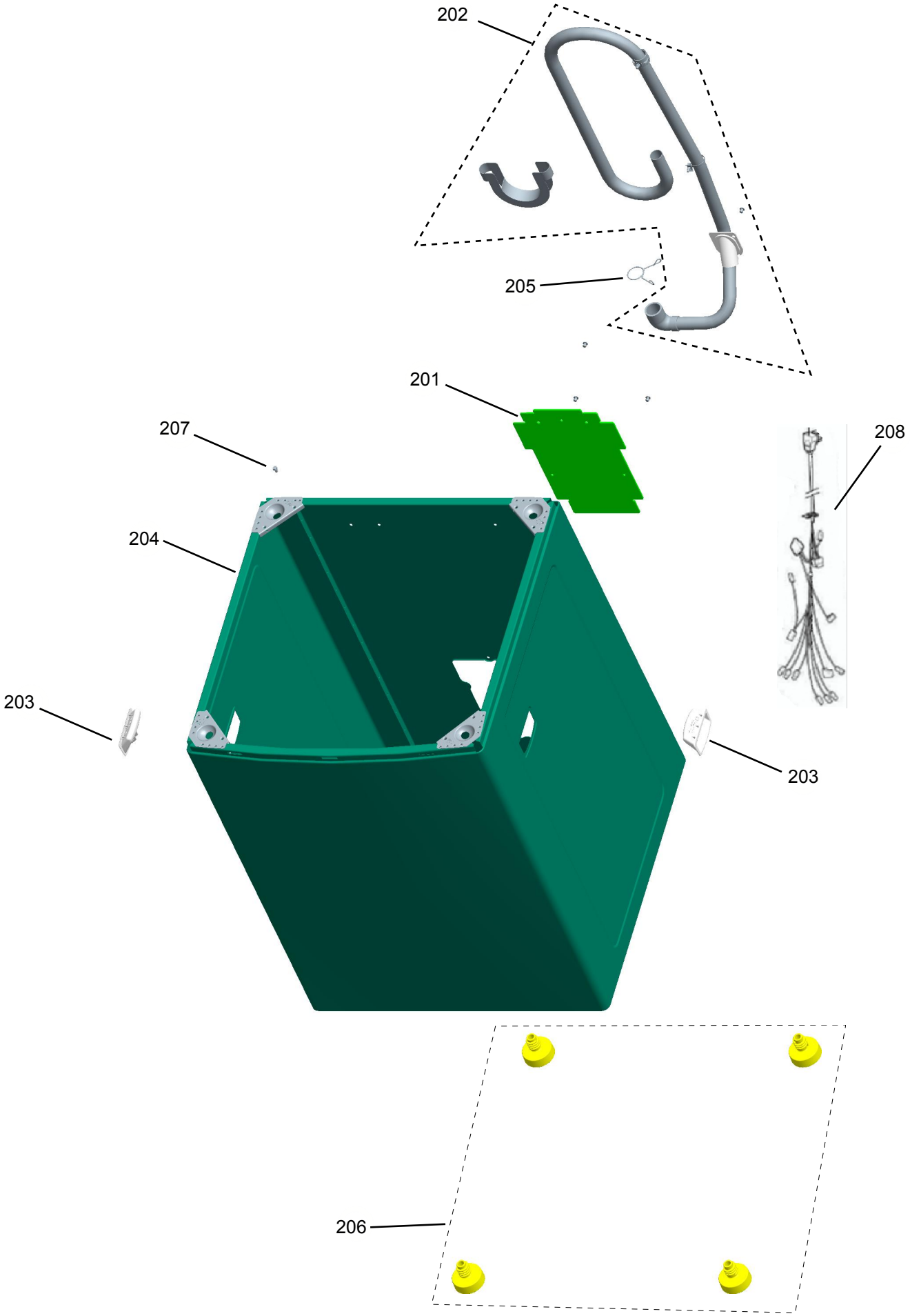
202
205
201
207
208
204
203
203
206

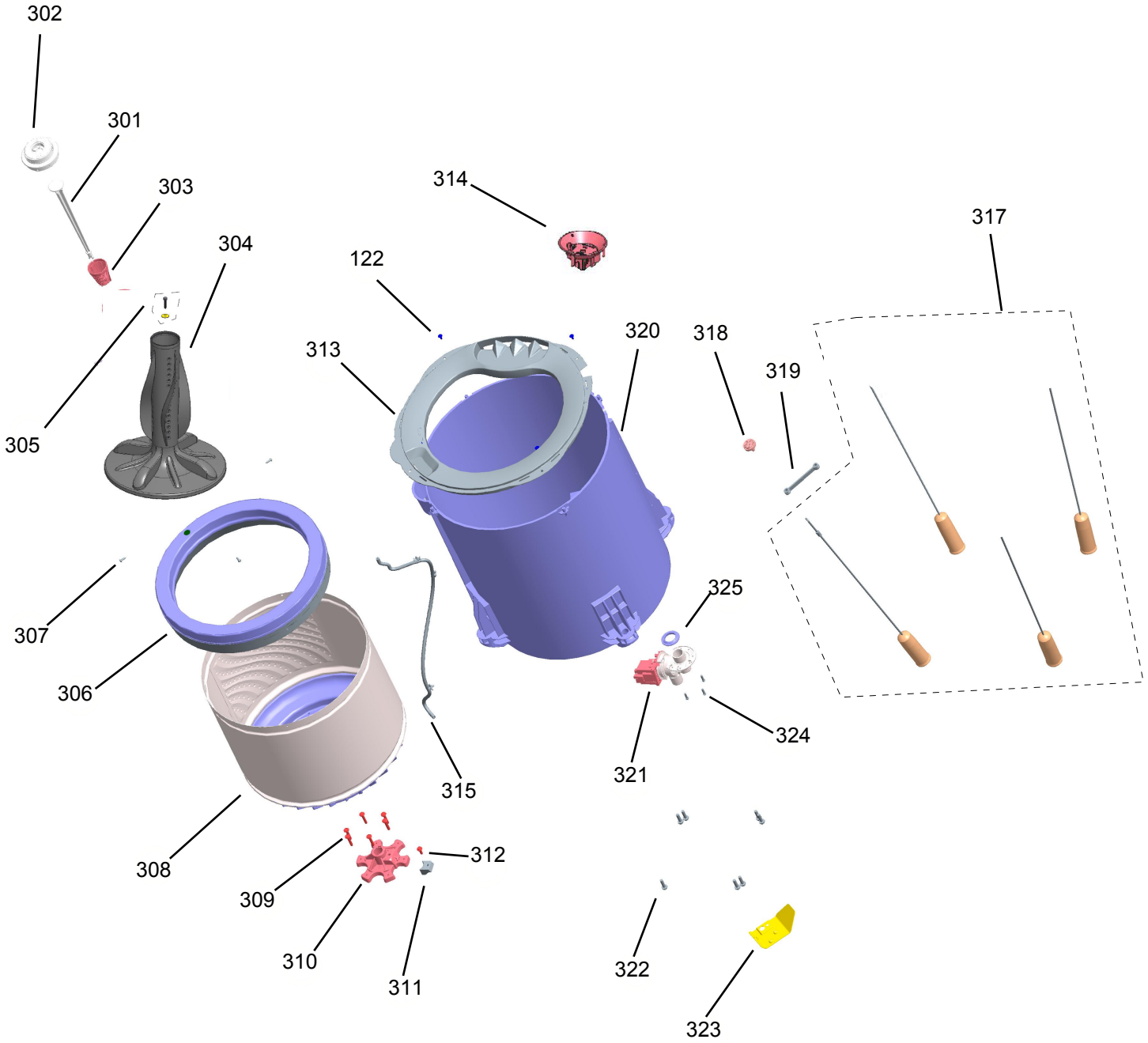
302
301
303
304
305
314
122
313
320
318
319
317
307
306
325
324
321
315
308
309
312
310
311
322
323

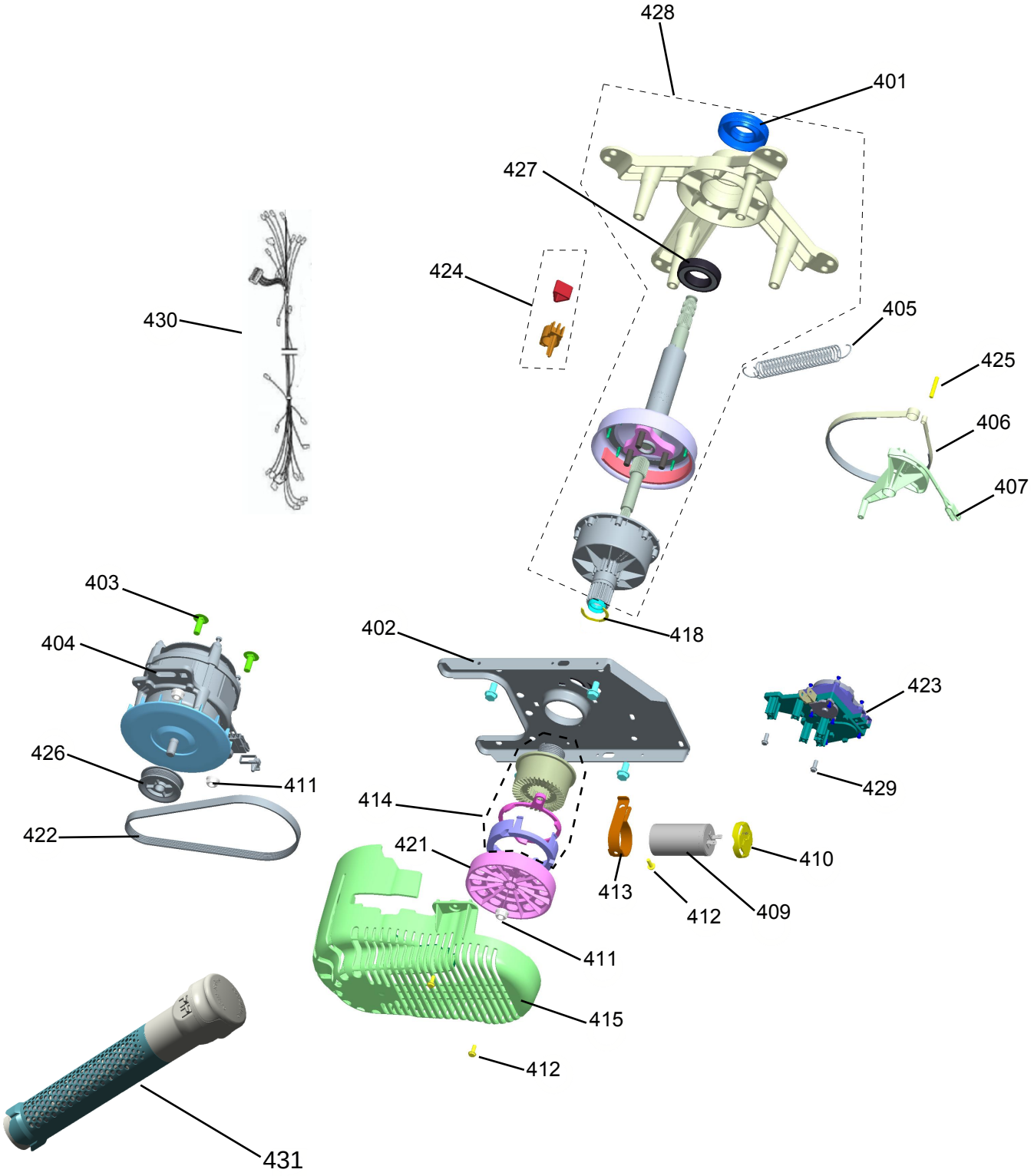
428
401
427
424
430
405
425
406
407
403
404
418
402
423
426
411
429
414
422
421
410
413
412
409
411
415
412
431