CATÁLOGO DE PEÇAS

BRASTEMP

FOGÃO 5 BOCAS
Linha Ative! Timer

BY776B

N° ALT.	DATA	MOTIVO	RESP.	APROV.
00	23.07.09	Lançamento do Fogão 5 bocas de embutir - Linha Ative! Timer	Roberto Singer	Giancarlo Pallini

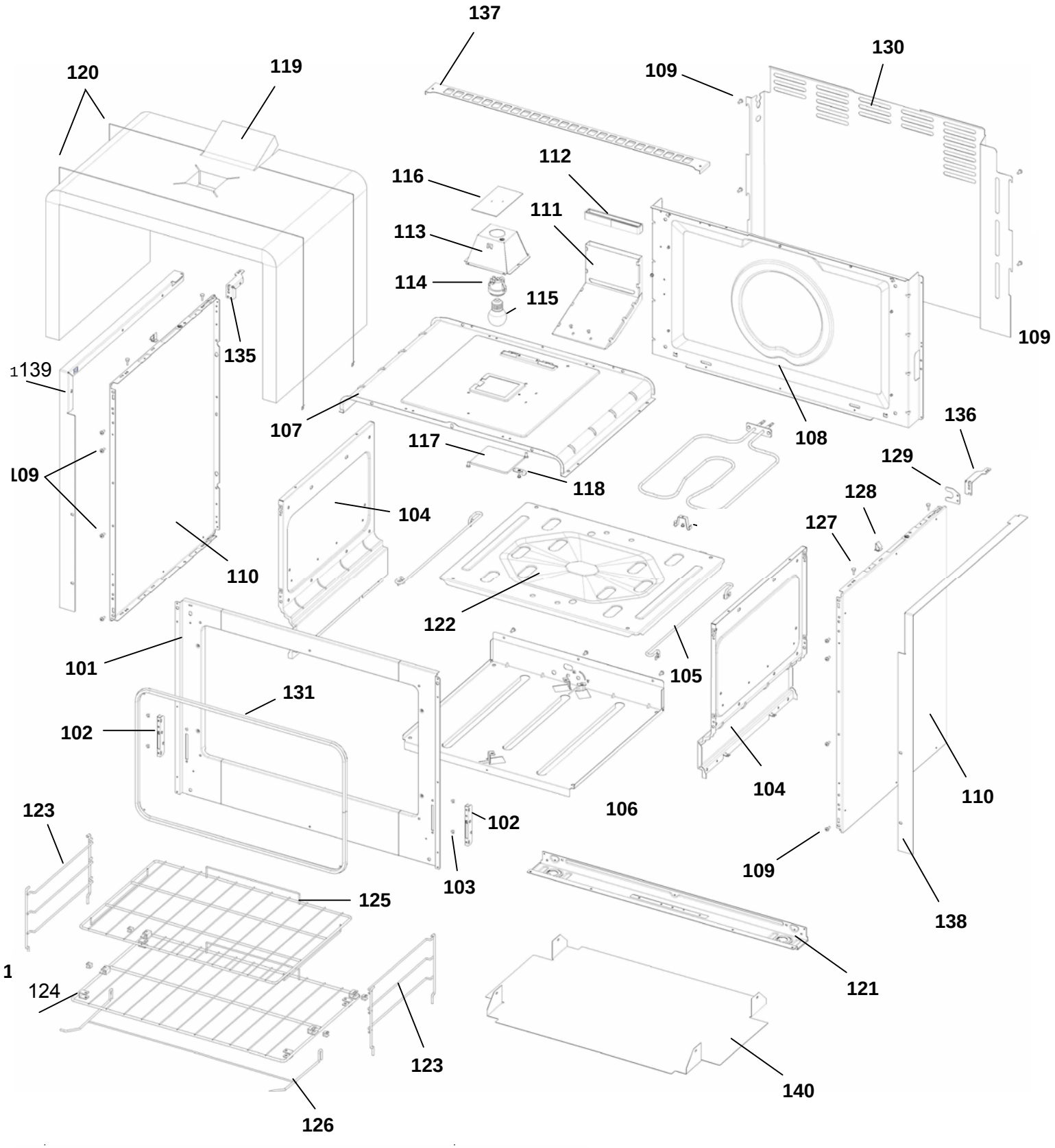
137
130
120
119
109
112
116
111
113
114
115
109
135
139
107
108
136
117
129
109
118
128
104
127
110
122
101
105
131
102
104
110
106
123
102
109
103
125
138
124
121
123
140
126

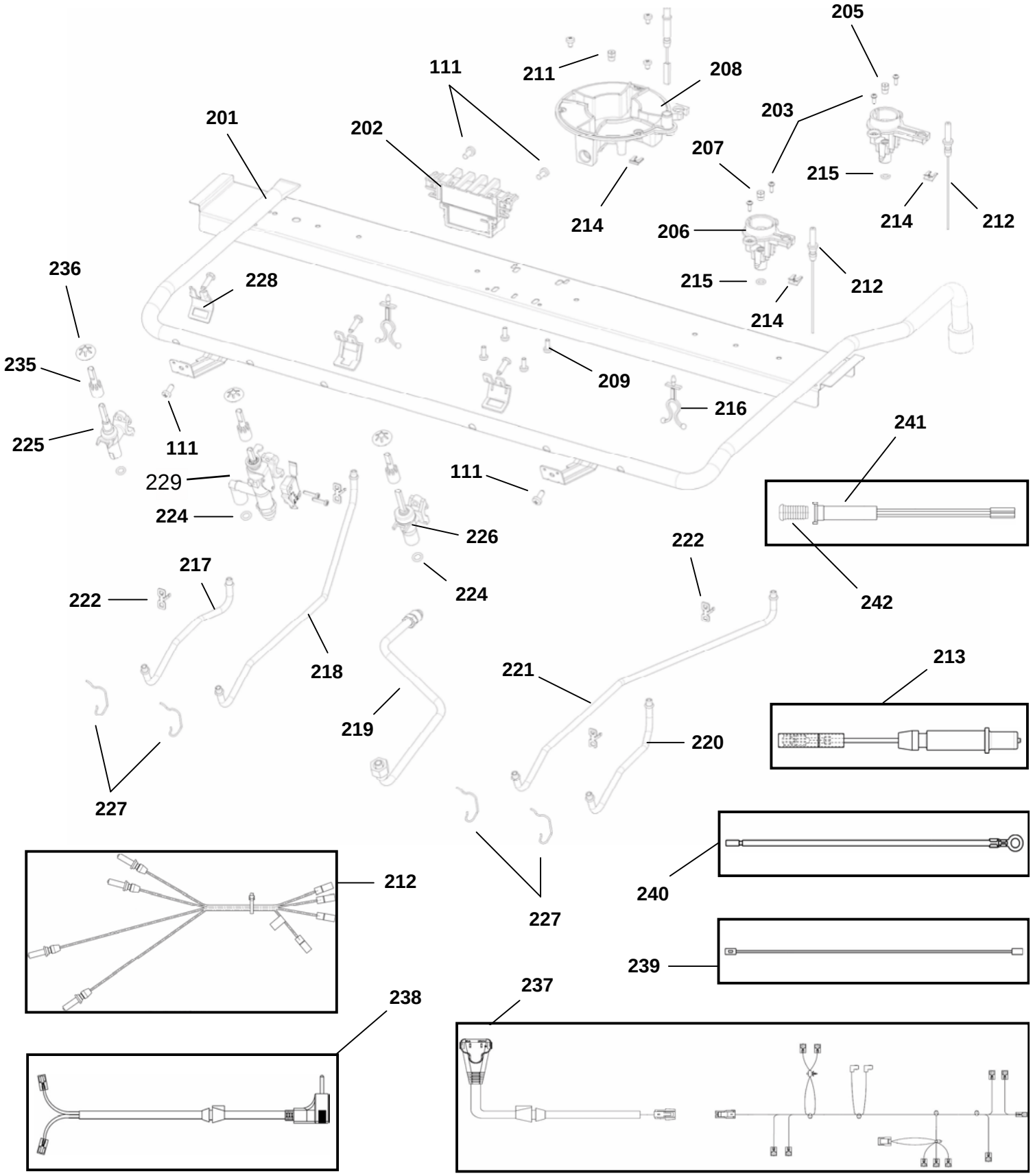
205
111
211
208
203
201
202
207
215
214
214
212
206
236
228
215
212
214
235
209
216
225
111
241
229
111
224
226
222
217
224
242
222
218
221
213
219
220
227
212
240
227
239
237
238

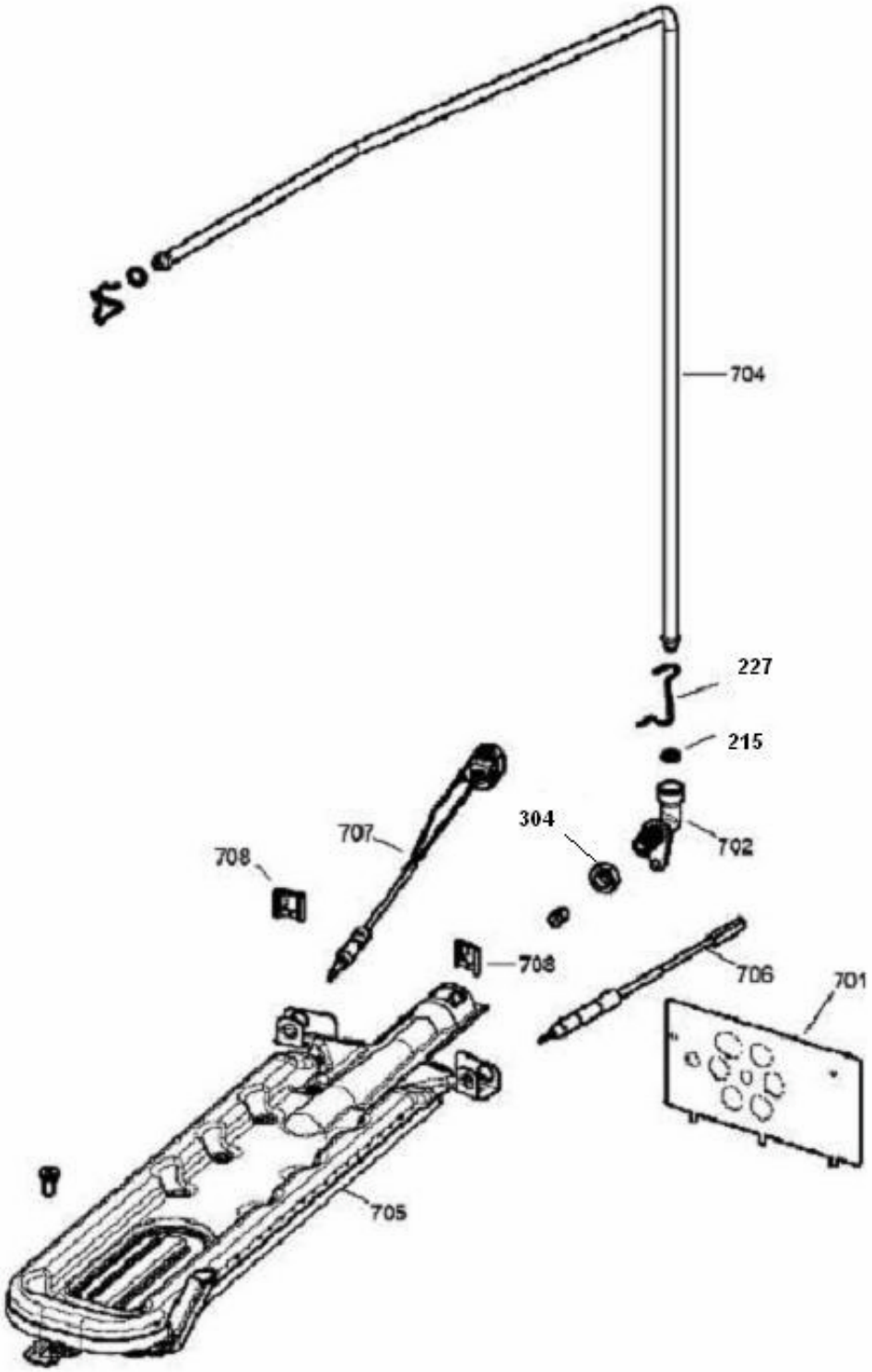
704
227
215
304
702
707
708
708
706
701
705

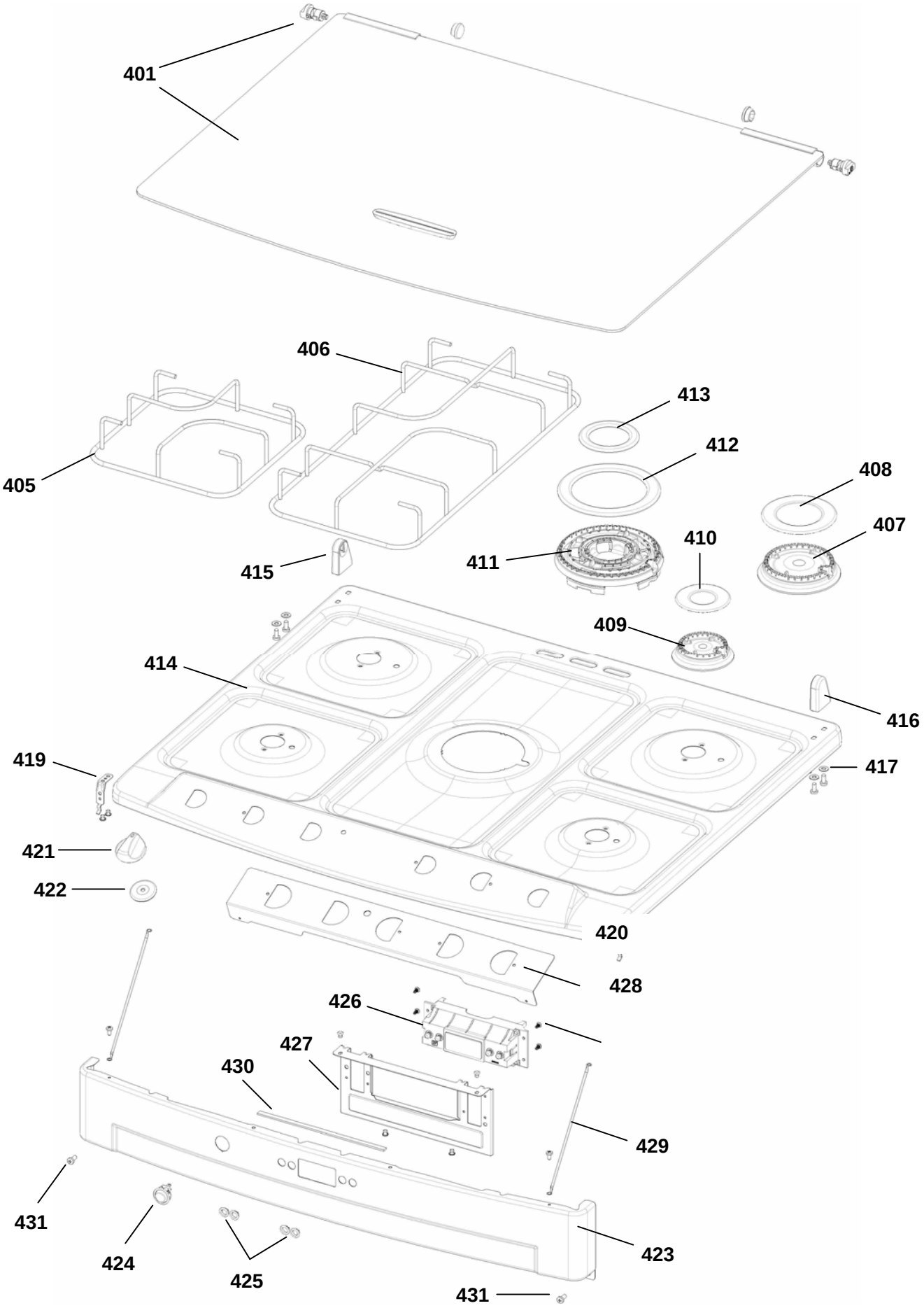
401
406
413
412
408
405
407
410
411
415
409
414
416
419
417
421
422
420
428
426
427
430
429
431
424
425
423
431

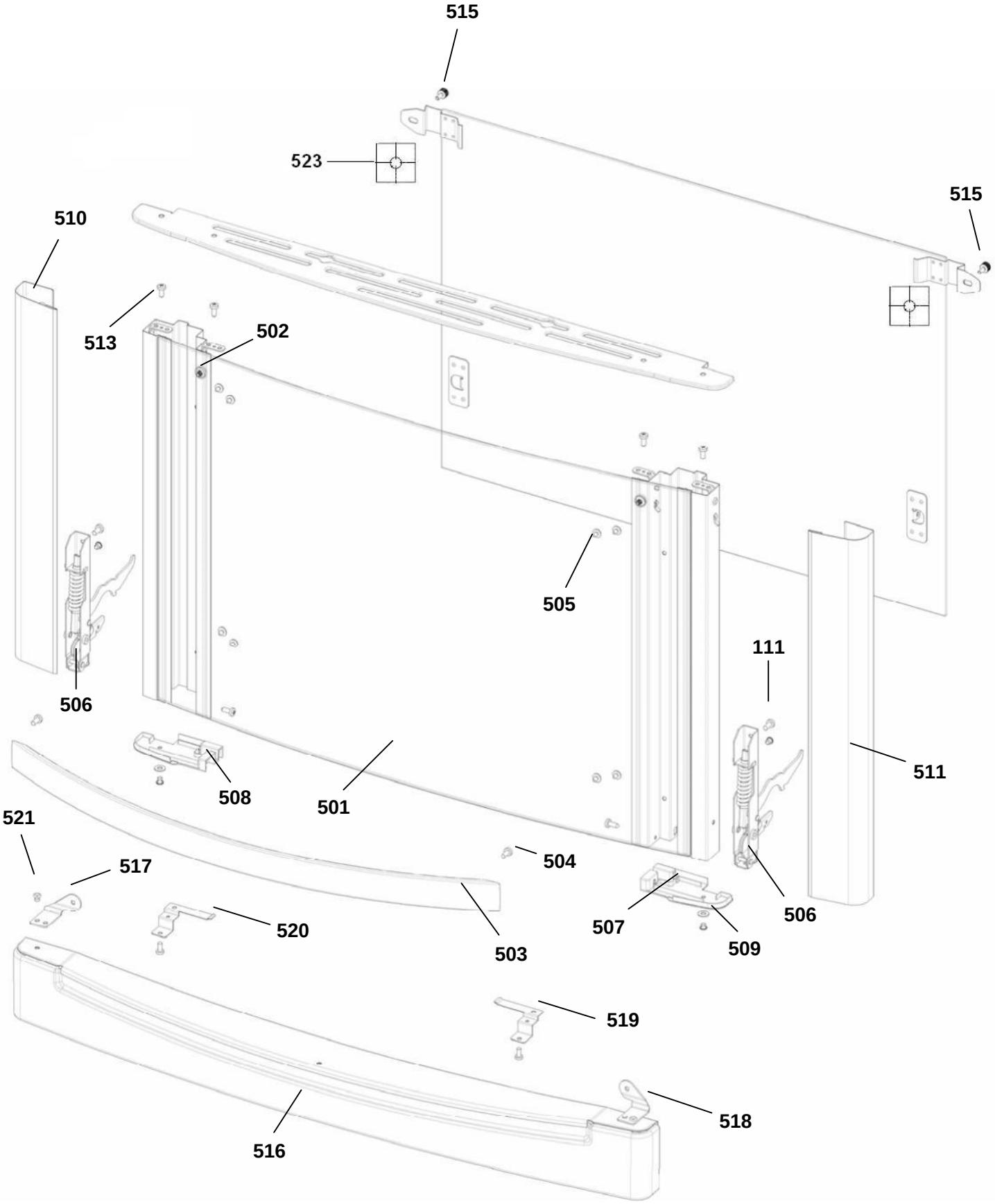
515
523
515
510
513
502
505
111
506
511
508
501
521
504
517
506
520
507
509
503
519
518
516