Vista Explodida do Produto

Motivo	Lançamento
Modelo do produto	CBC18CB
Categoria do produto	Condicionador de Ar Split
Marca do produto	Consul
Foto peça	**Item com foto irá aparecer o símbolo abaixo:**

Em caso de dúvida entre em contato com o CDP Códigos através de uma Solicitação de Serviços no CRM

Todos os direitos reservados:
Whirlpool Latin America

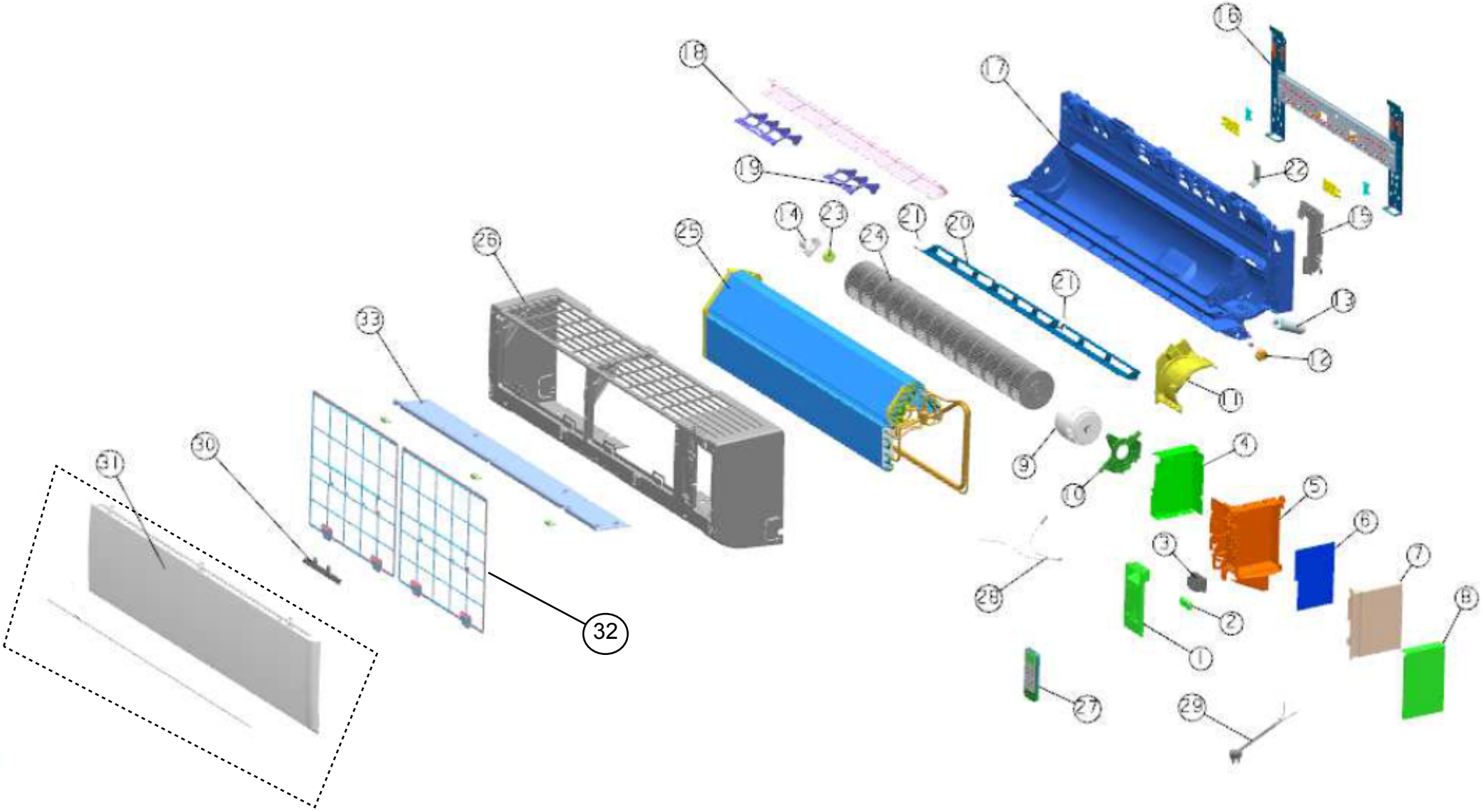
16
18
17
19
22
14
23
21
20
15
26
25
24
21
13
33
12
11
31
30
9
4
10
5
6
3
7
28
8
2
32
1
27
29

34

35

44

45

37

36

38

42

39

41

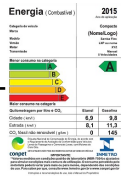

40

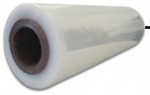

43