Vista Explodida do Produto

Motivo	Lançamento
Modelo do produto	CBJ12DB
Categoria do produto	Condicionador de Ar Split
Marca do produto	Consul
Foto peça	**Item com foto irá aparecer o símbolo abaixo:**

Em caso de dúvida entre em contato com o CDP Códigos através de uma Solicitação de Serviços no CRM

Todos os direitos reservados:
Whirlpool Latin America

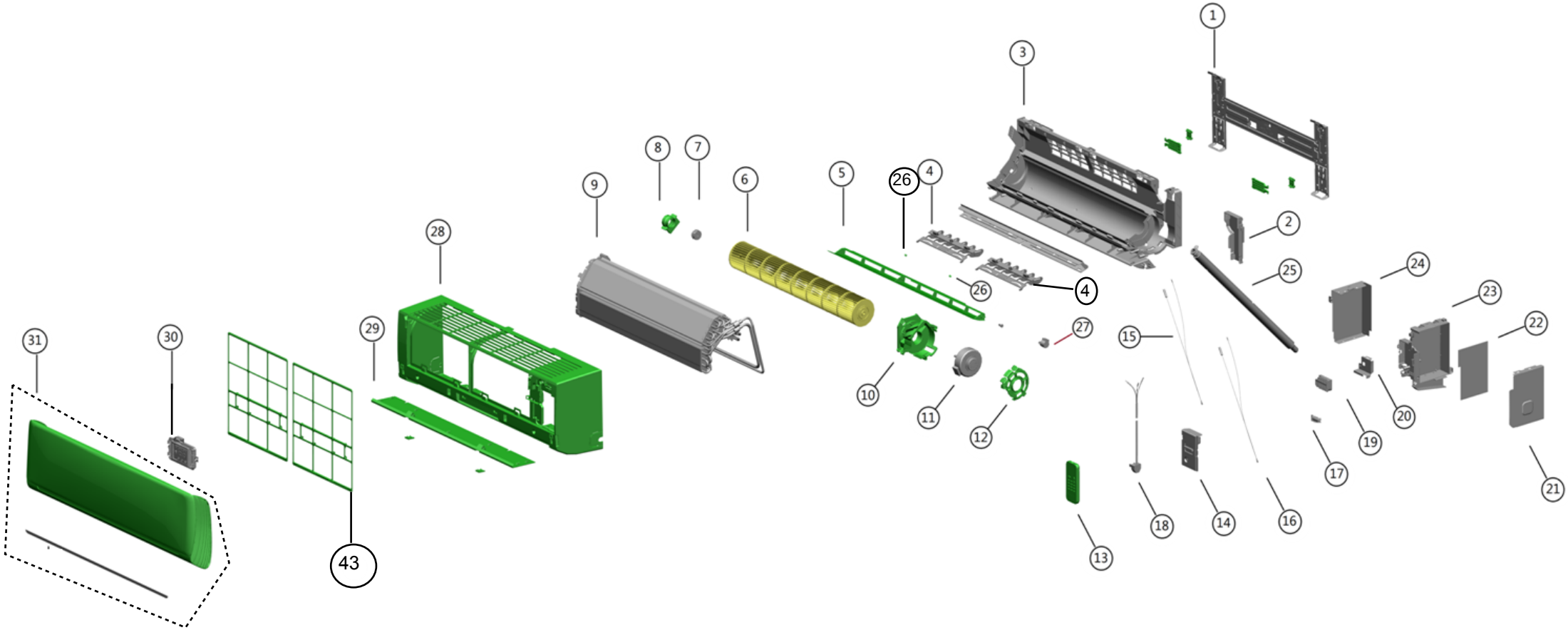
1
2
3
4
4
5
6
7
8
9
10
11
12
13
14
15
16
17
18
19
20
21
22
23
24
25
26
26
27
28
29
30
31
43

32

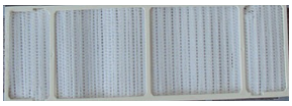

33

35

34

36

41

37

40

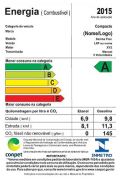

38

39

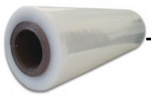

42

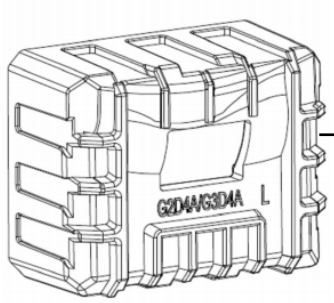

44
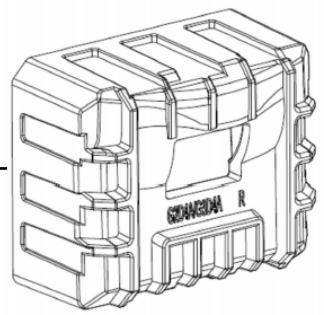
45