Whirlpool LATIN AMERICA

Consul
Parte da sua casa

CATÁLOGO DE PEÇAS

Fogão 4 Bocas Consul

CF350AR

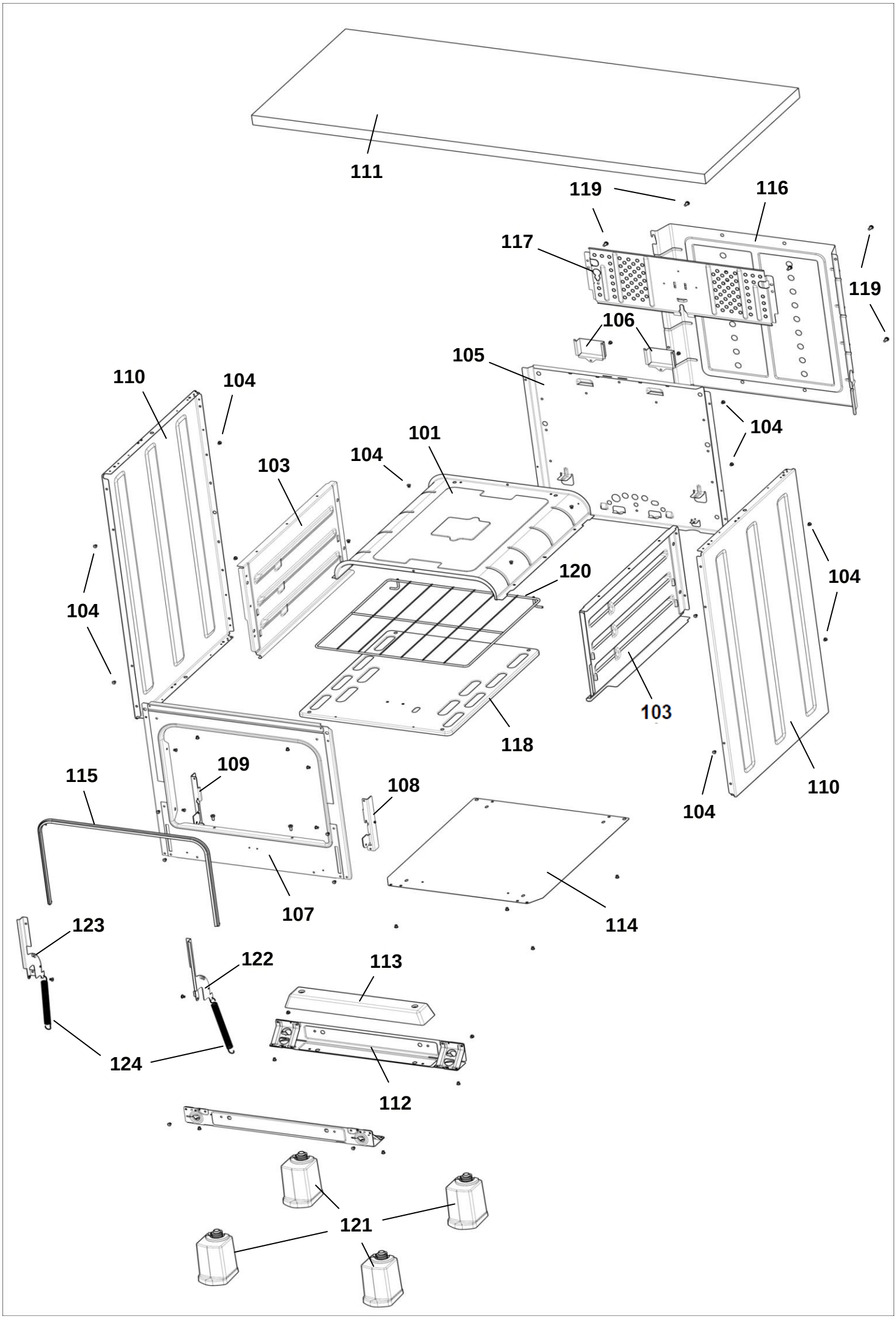
111
119
116
117
119
106
105
110
104
104
101
104
103
104
120
104
103
118
110
104
109
115
108
107
114
123
122
113
124
112
121

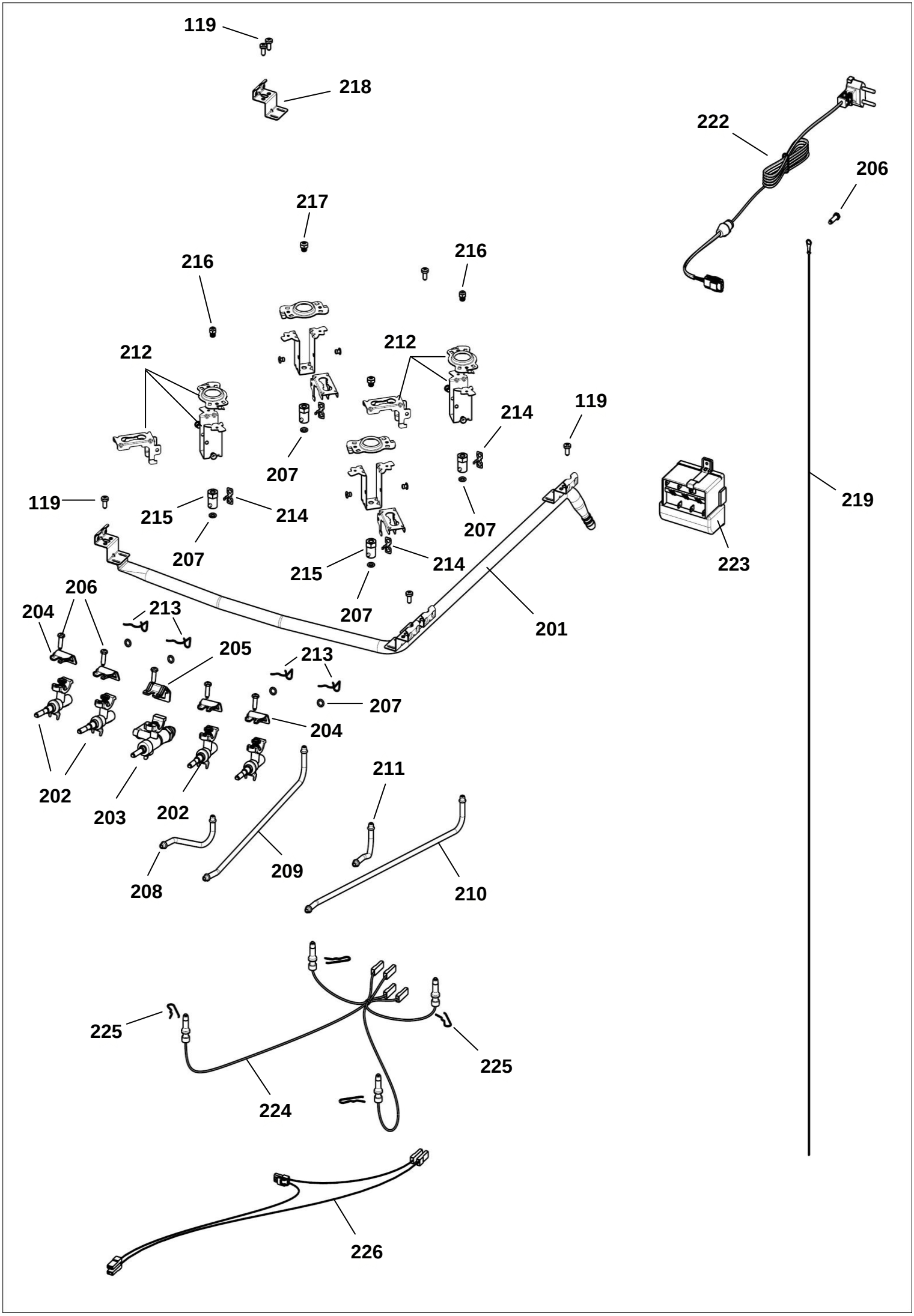
119
218
222
206
217
216
216
212
212
214
119
207
119
215
214
207
207
215
214
207
223
219
206
204
213
205
213
207
204
202
203
202
211
208
209
210
225
225
224
226
201

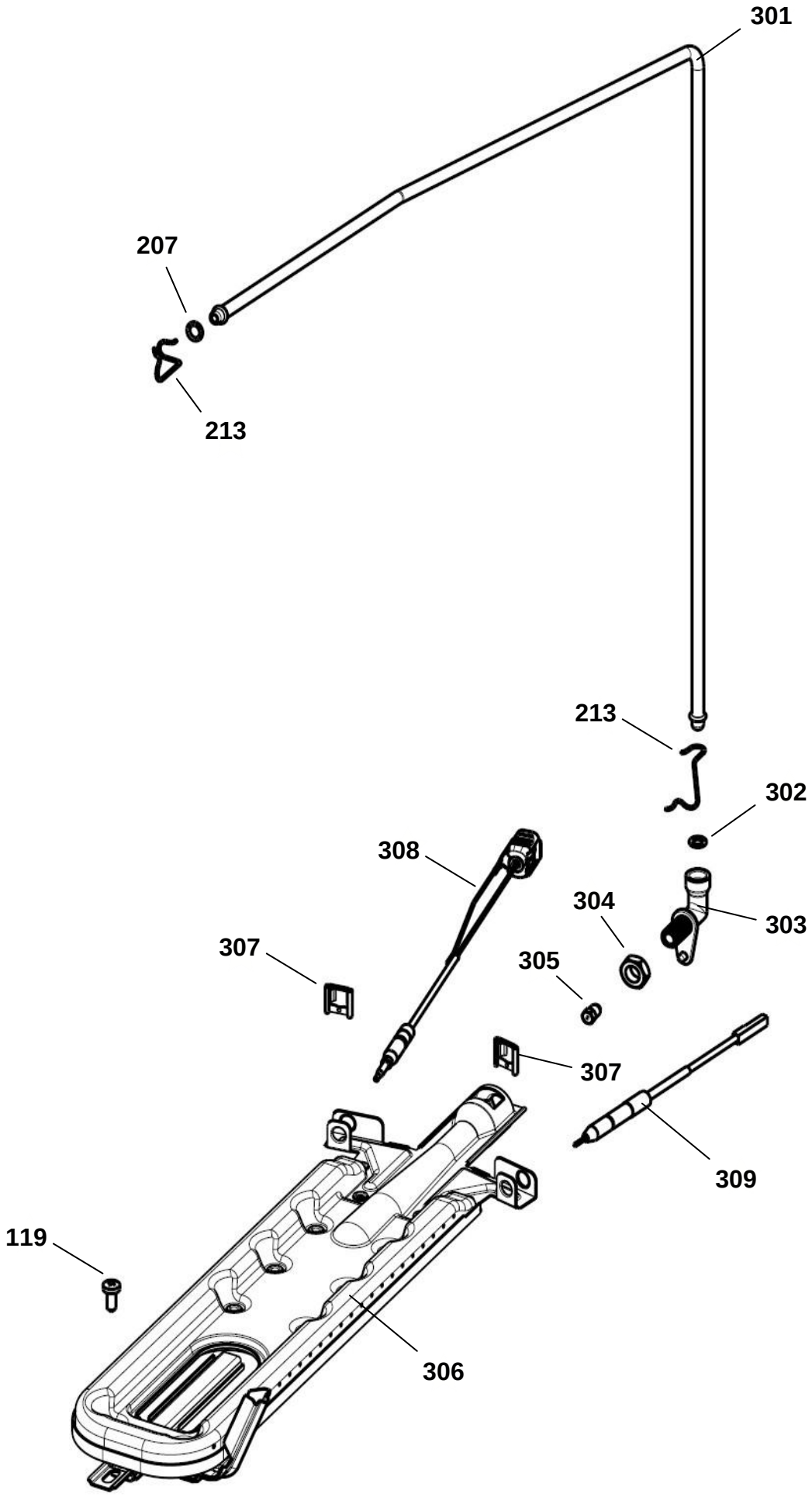
301
207
213
213
302
308
304
303
307
305
307
309
119
306

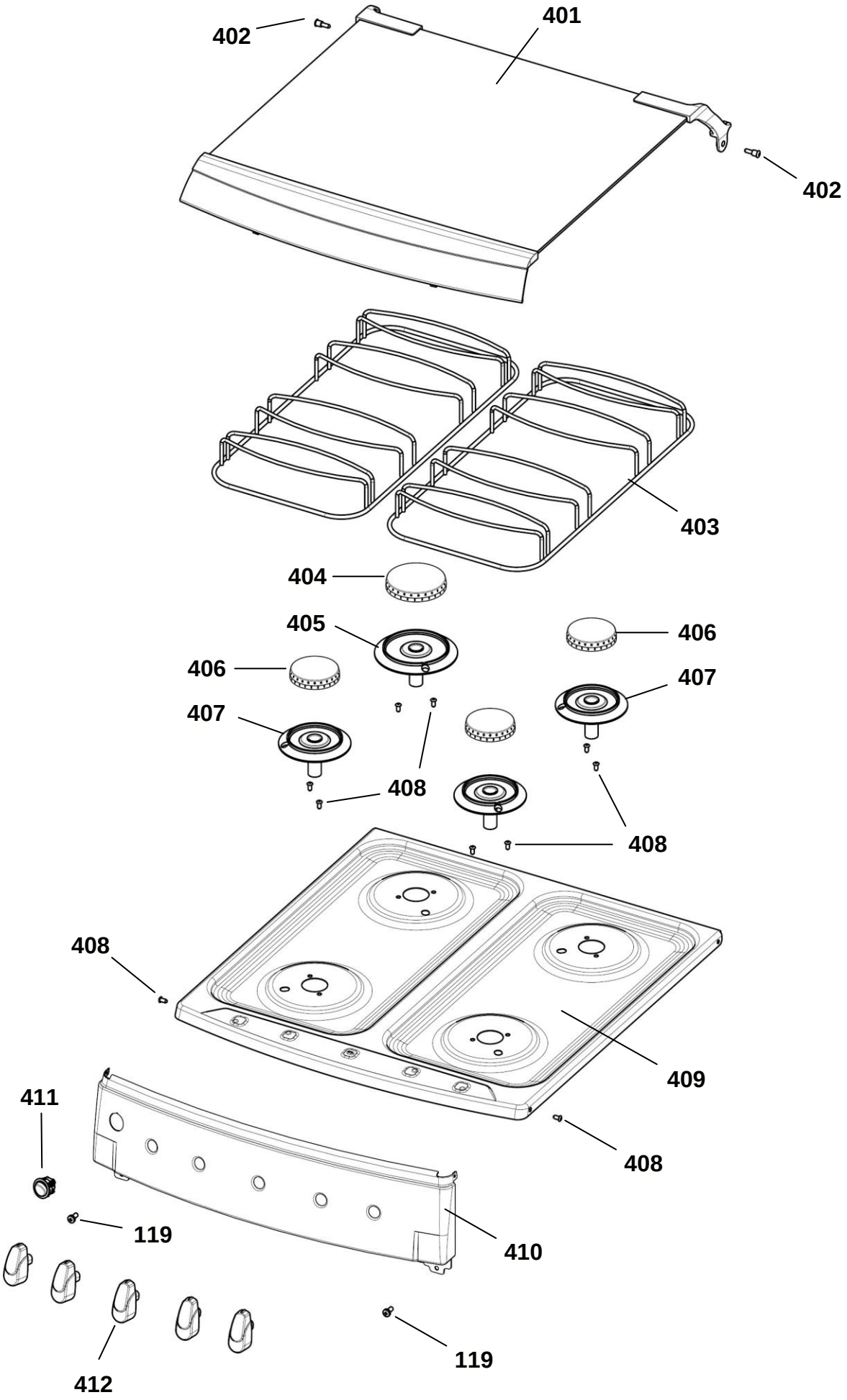
402
401
402
403
404
405
406
406
407
407
408
408
408
408
409
411
119
410
412
119

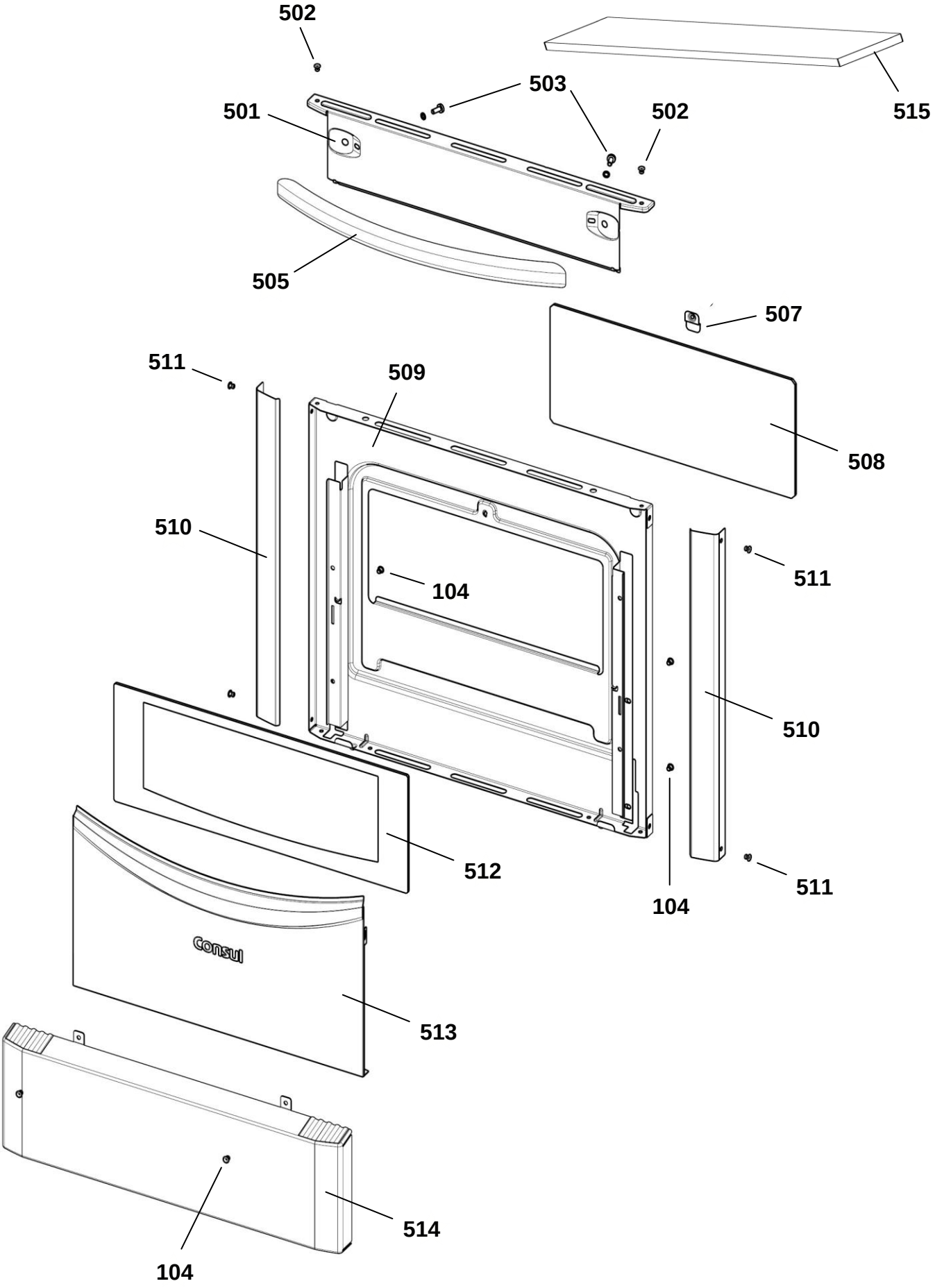
502
503
502
515
501
505
507
511
509
508
510
104
511
510
512
104
511
consul
513
514
104