CATÁLOGO DE PEÇAS

FOGÃO 5 BOCAS

CF475AR

Revisão	Motivo	Páginas Alteradas	Elaborado Por	Revisado Por	Data
0.0	Lançamento da nova Linha de Fogão 5 Bocas Consul	0	João G Guariento		31/10/2013

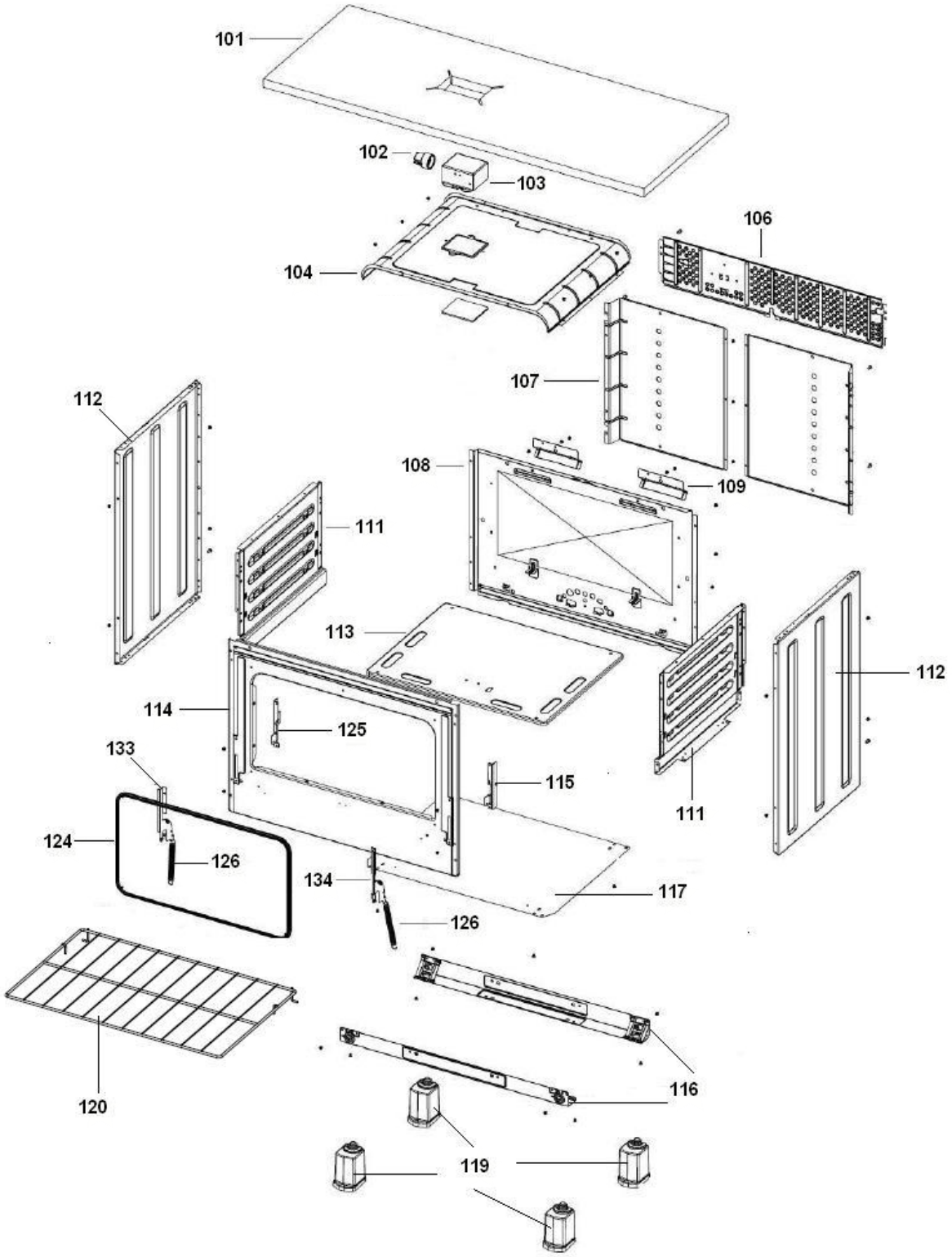
101
102
103
104
106
107
108
109
111
112
113
114
115
116
117
119
120
124
125
126
133
134

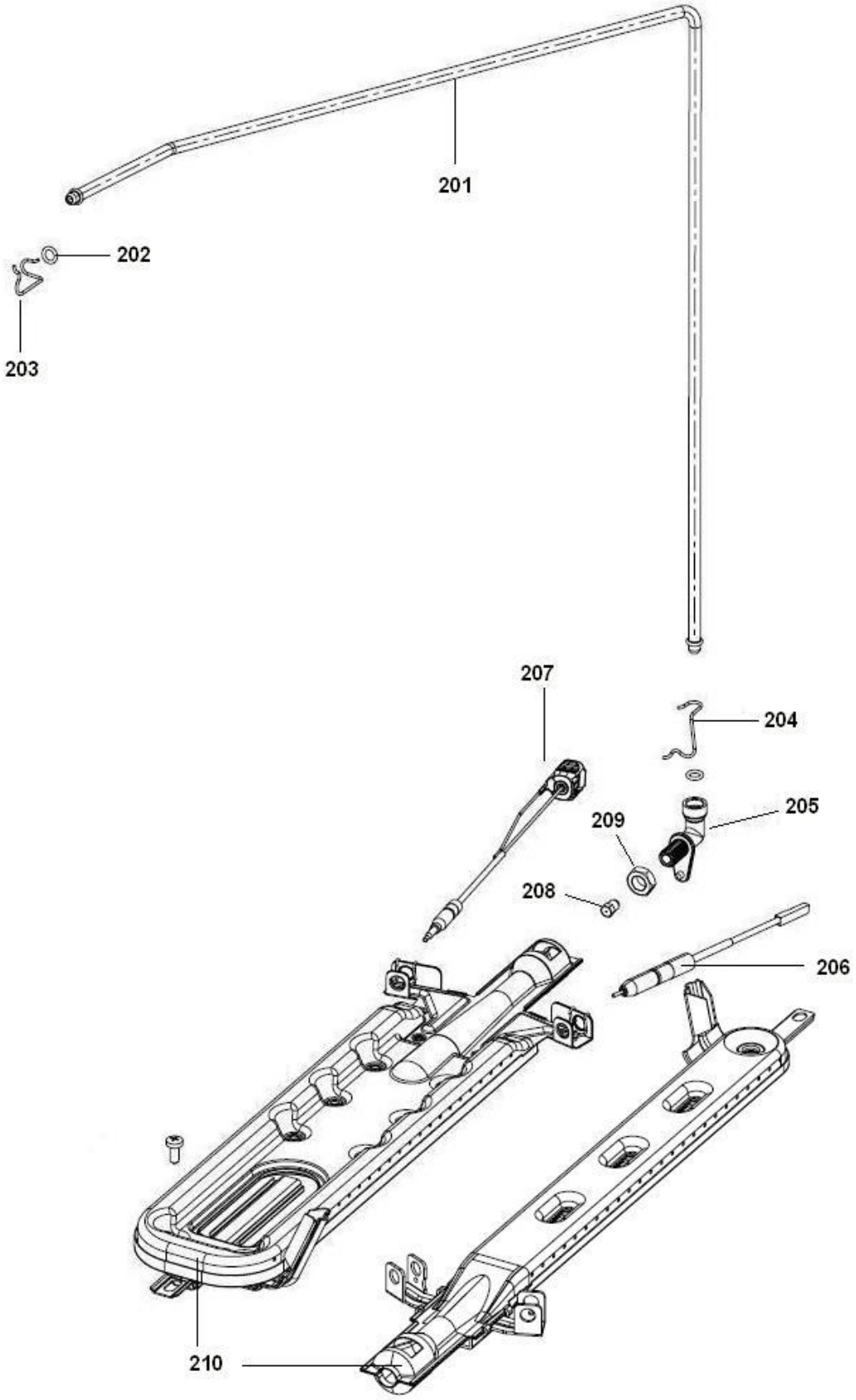
201
202
203
207
204
205
209
208
206
210

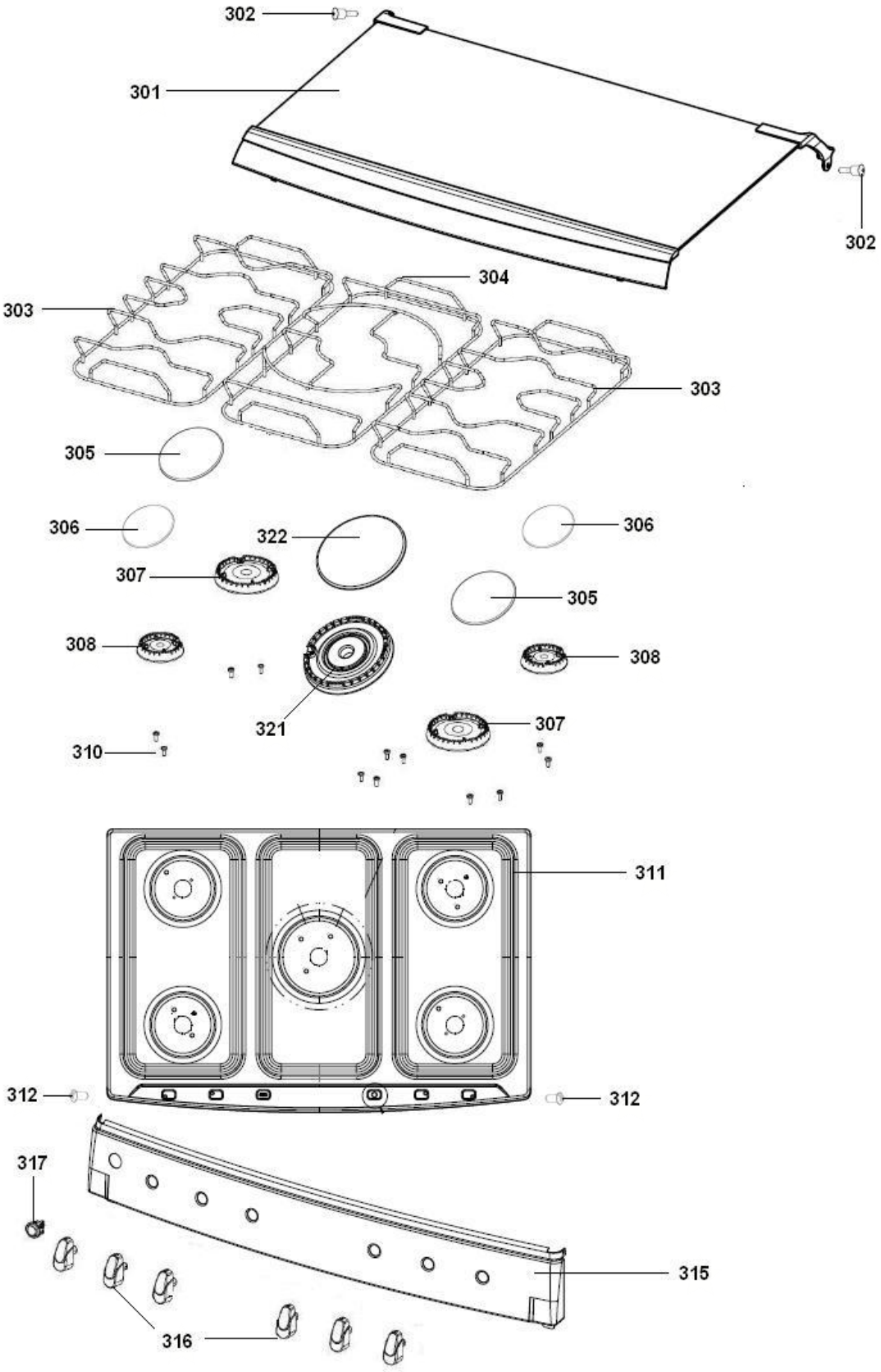
302
301
302
304
303
303
305
306
322
306
307
305
308
308
321
307
310
311
312
312
317
315
316

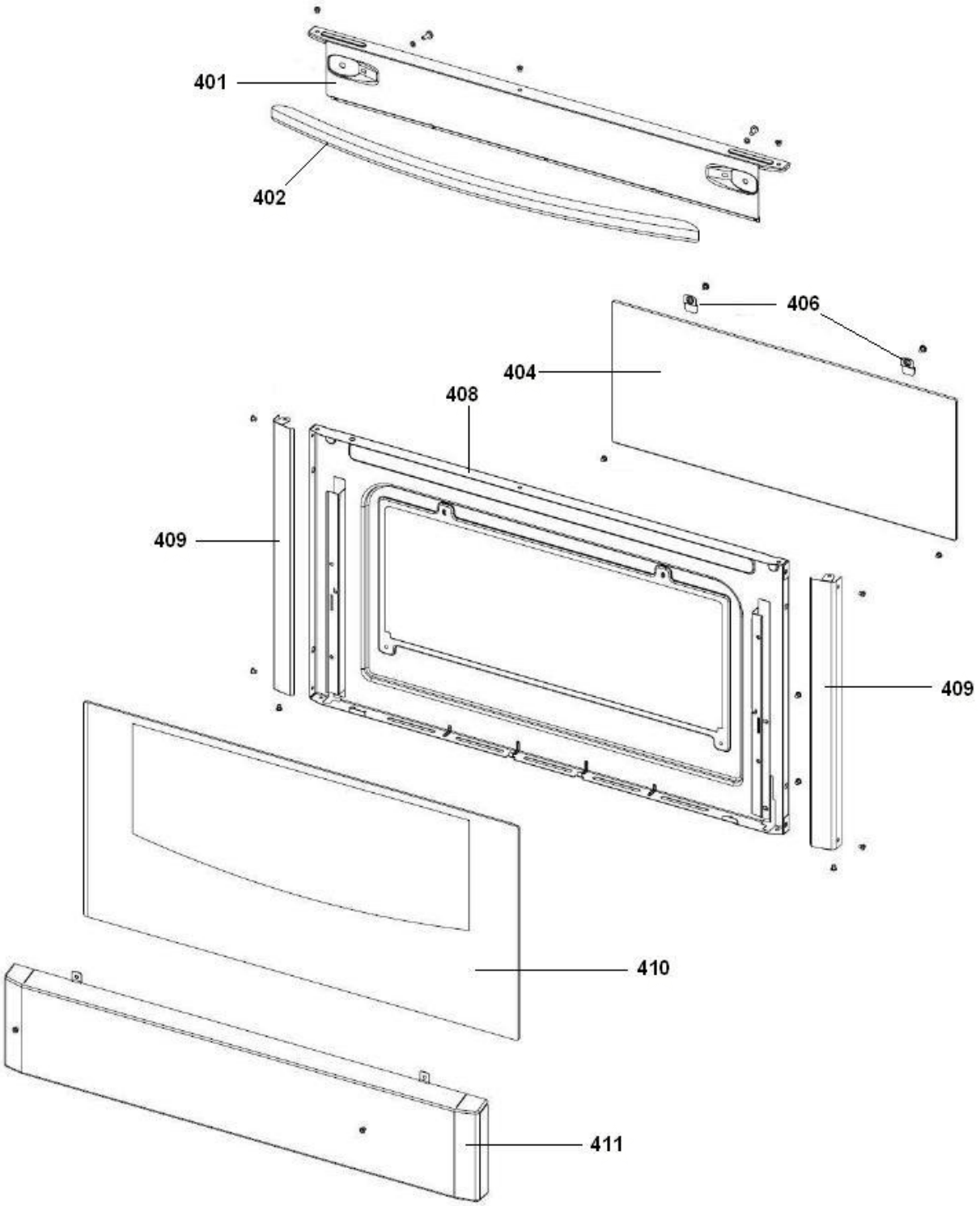
401
402
406
404
408
409
409
410
411

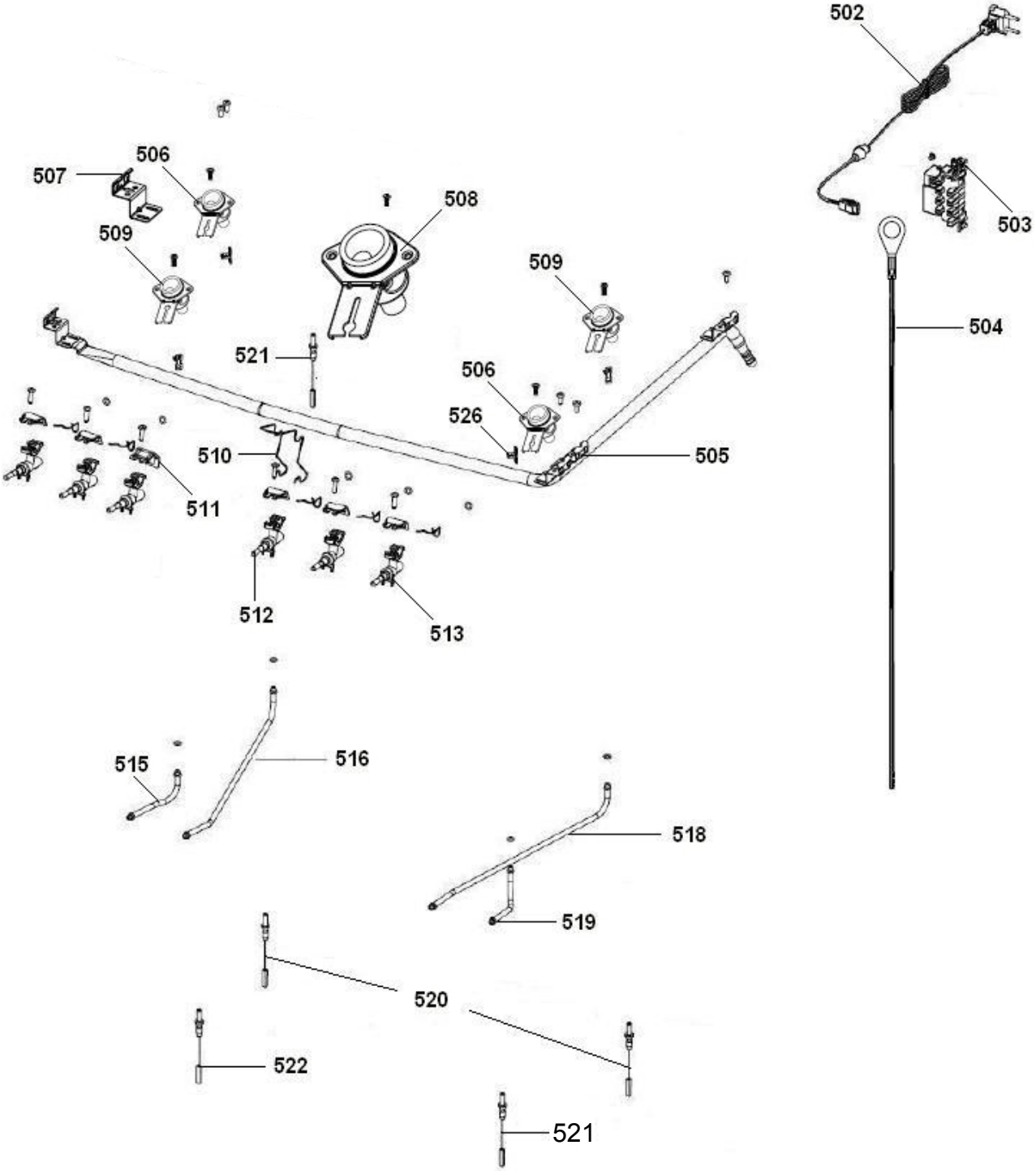
502
503
504
505
506
507
508
509
510
511
512
513
515
516
518
519
520
521
522
521
526