Motivo	Lançamento
Modelo	CHB42EB
Categoria	FREEZER HORIZONTAL
Marca	CONSUL
Assunto	Lançamento dos novos freezers horizontais CONSUL

Em caso de dúvida entre em contato com o CDP Códigos através de uma Solicitação de Serviços no CRM

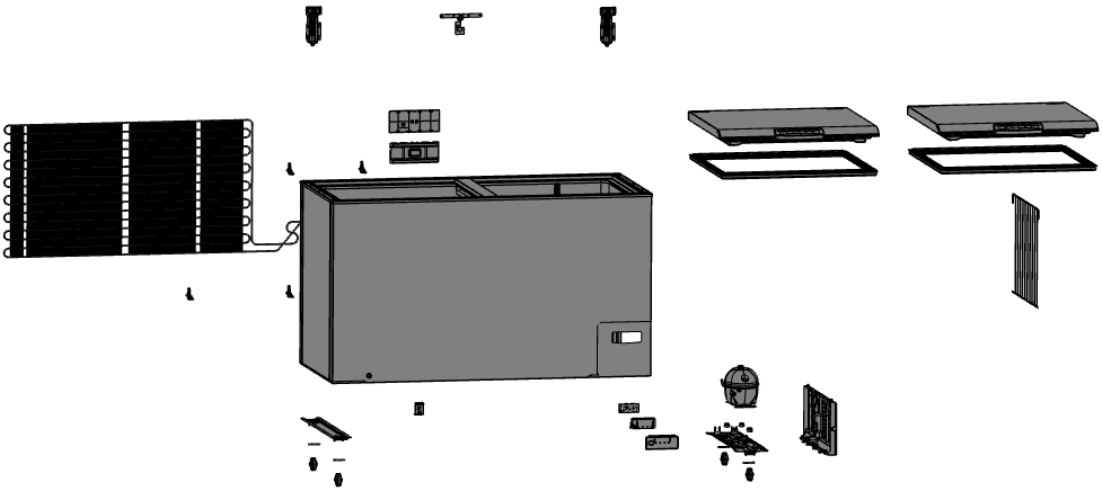

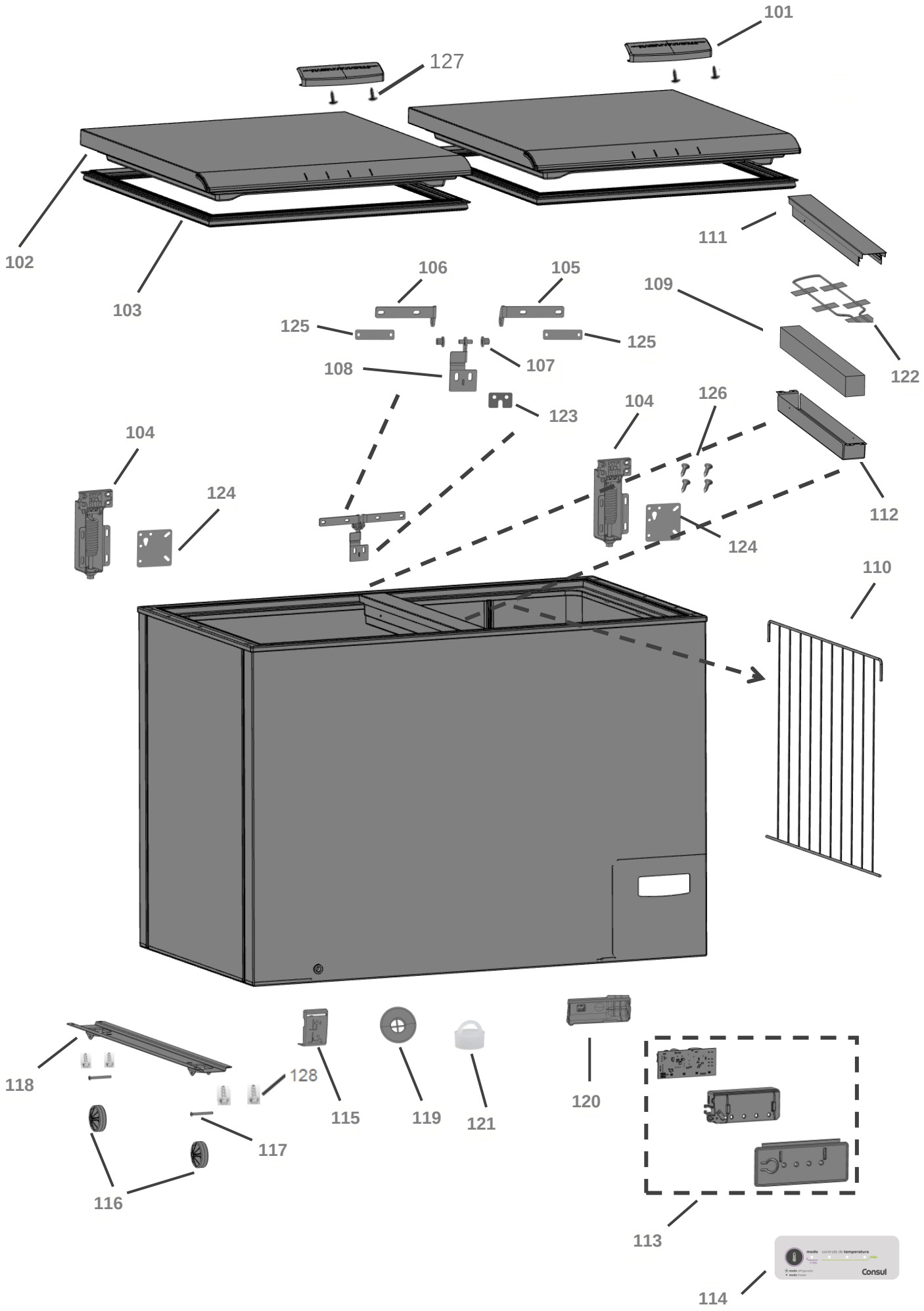
101
127
102
103
111
106
105
109
125
125
108
107
122
123
104
126
104
124
112
124
110
118
128
115
119
121
120
117
116
113
114
Consul

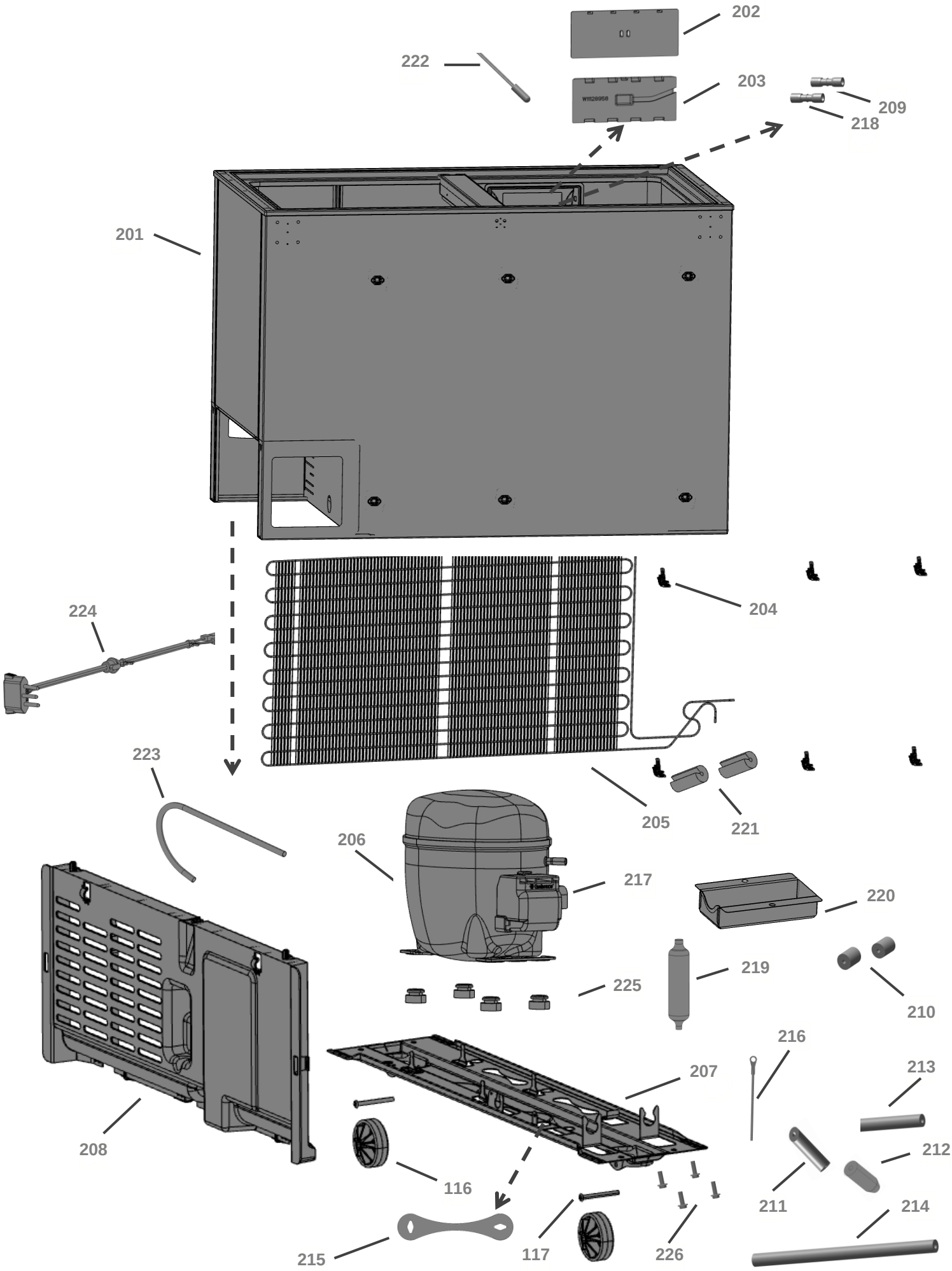
202
222
203
209
218
201
204
224
223
205
221
206
217
220
219
225
210
216
207
213
208
212
116
211
214
215
117
226

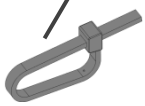
301

304

305

311

314

313

315

309

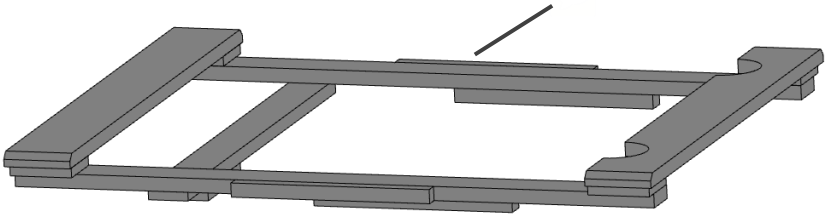
310

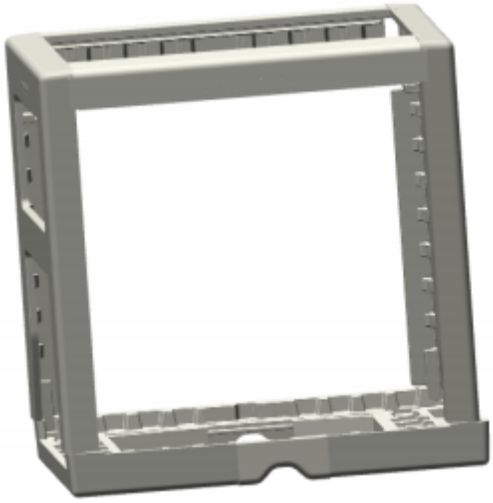
322

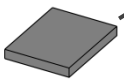
321

319
COMO OPERAR O CONTROLE DE TEMPERATURA
Consul

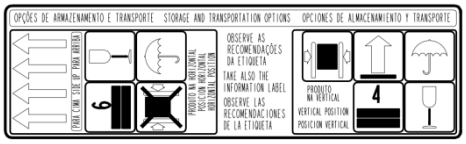
OPÇÕES DE ARMAZENAMENTO E TRANSPORTE STORAGE AND TRANSPORTATION OPTIONS OPCIONES DE ALMACENAMIENTO Y TRANSPORTE
OBSERVE AS RECOMENDAÇÕES DA ETIQUETA
TAKE ALSO THE INFORMATION LABEL
OBSERVE LAS RECOMENDACIONES DE LA ETIQUETA
PRODUTO NA VERTICAL
VERTICAL POSITION
POSICION VERTICAL

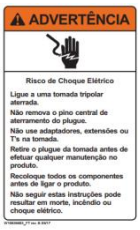
306
ADVERTÊNCIA
Risco de Choque Elétrico
Ligue a uma tomada tripolar aterrada.
Não remova o pino central de aterramento do plugue.
Não use adaptadores, extensões ou T's na tomada.
Retire o plugue da tomada antes de efetuar qualquer manutenção no produto.
Recoloque todos os componentes antes de ligar o produto.
Não seguir estas instruções pode resultar em morte, incêndio ou choque elétrico.

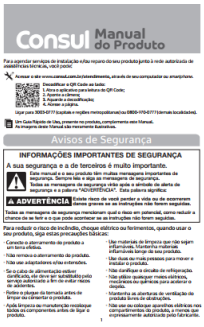
308
Consul Manual do Produto
Avisos de Segurança
INFORMAÇÕES IMPORTANTES DE SEGURANÇA

307
Consul Guia Rápido
Como funciona seu produto
Freezer CHA22/CHA31/CHB42/CHB53
Características Gerais

323

324

327

326
Ace
GAS LEAK DETECTOR

328

329
111

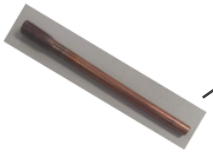
330

331