CATÁLOGO DE PEÇAS

Purificador de Água

Bem-Estar

CPC30AF

Revisão	Motivo	Páginas Alteradas	Elaborado Por	Revisado Por	Data
-	Lançamento de novo purificador	-	Cauê M Andrade	PTS	12/12/2013

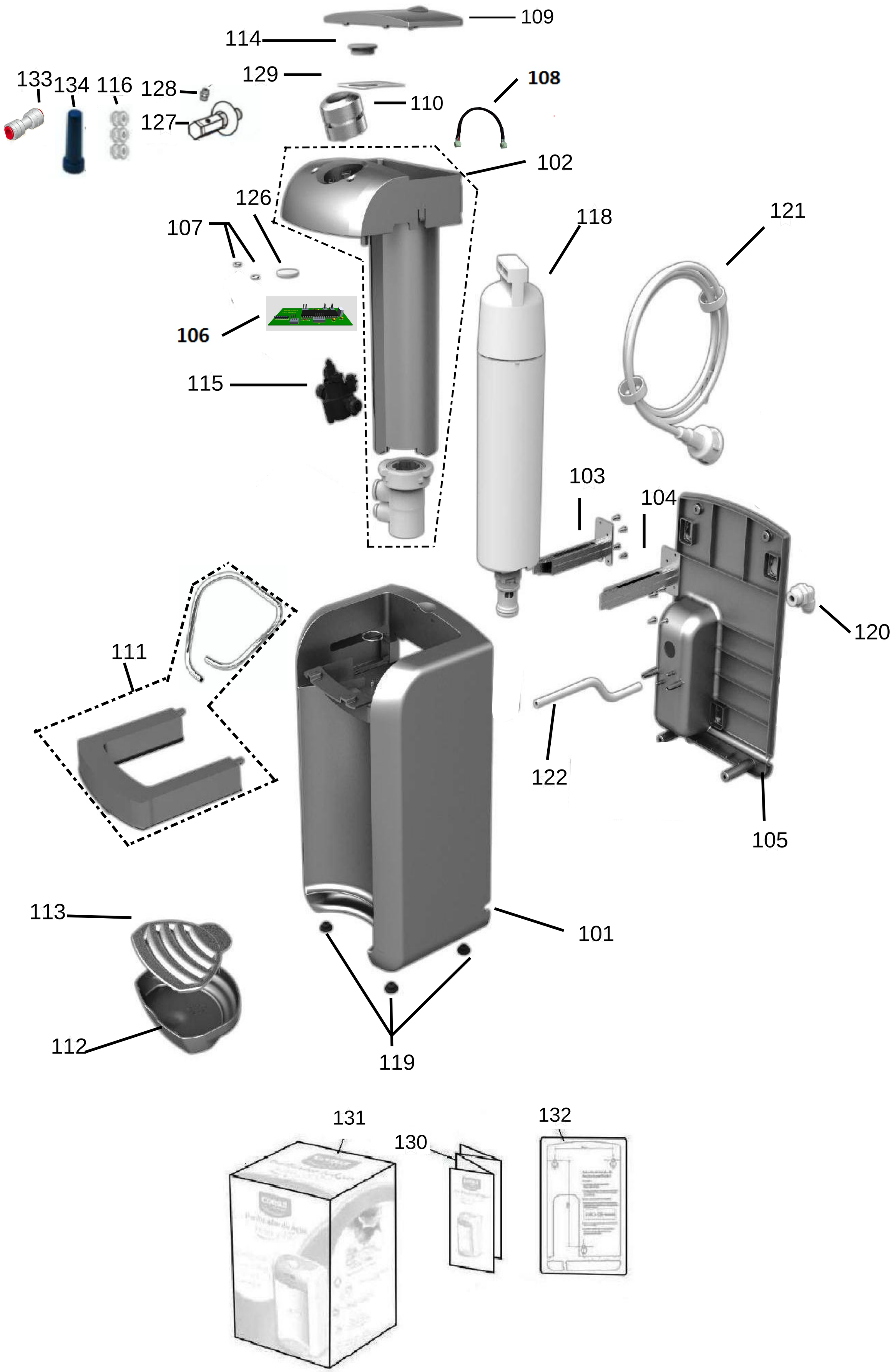
109
114
129
133
134
116
128
127
110
108
102
126
107
118
121
106
115
103
104
120
111
122
105
113
101
112
119
131
130
132