CATÁLOGO DE PEÇAS

CRM47FB –REFRIGERADOR 470L

REFRIGERADOR FROST FREE

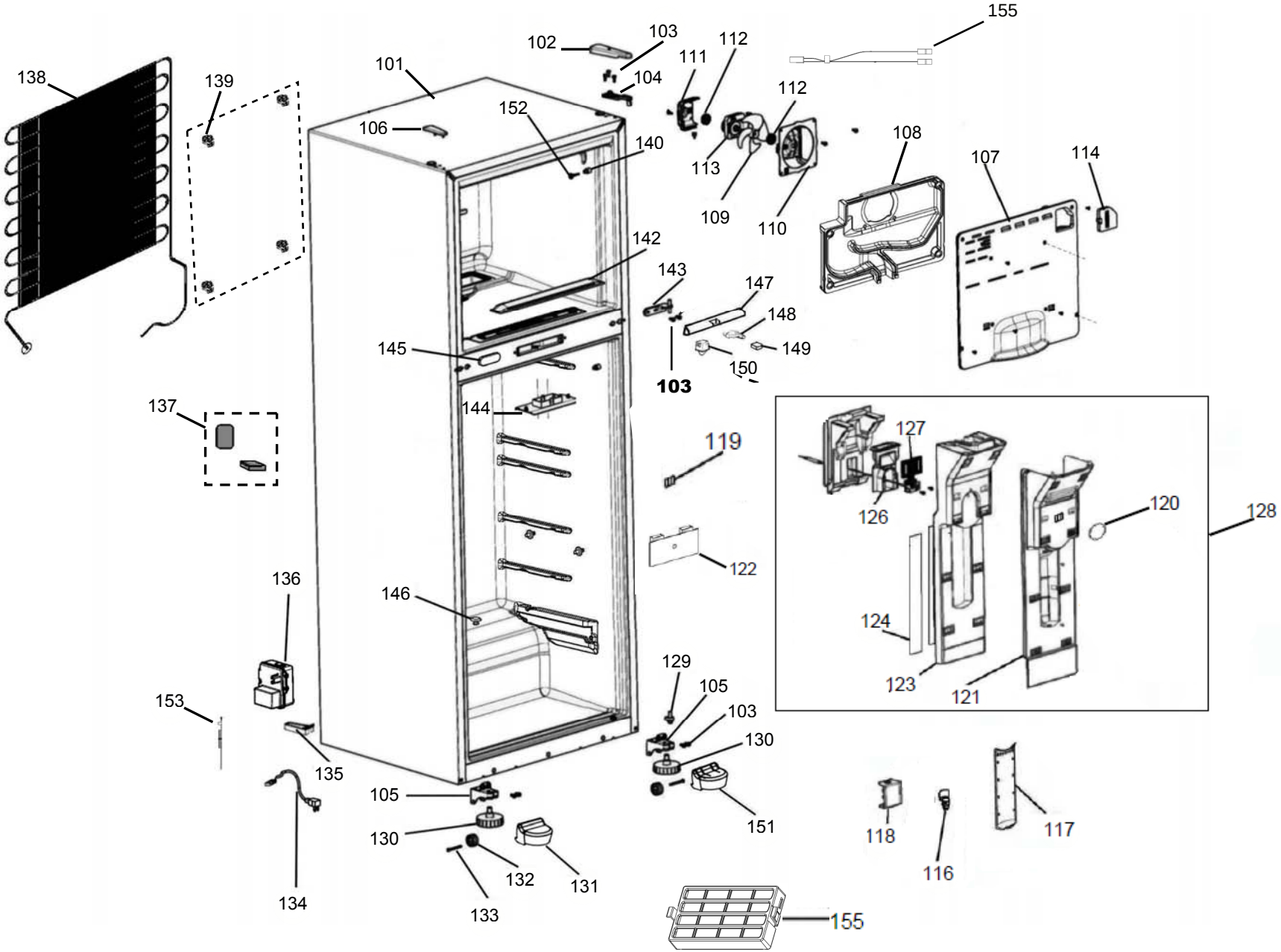
155
102
103
112
111
104
101
138
139
152
112
106
140
108
107
114
113
109
110
142
143
147
148
145
149
150
103
144
137
119
127
126
120
128
122
136
146
124
129
105
103
153
130
123
121
135
105
151
118
117
130
116
132
131
134
133
155

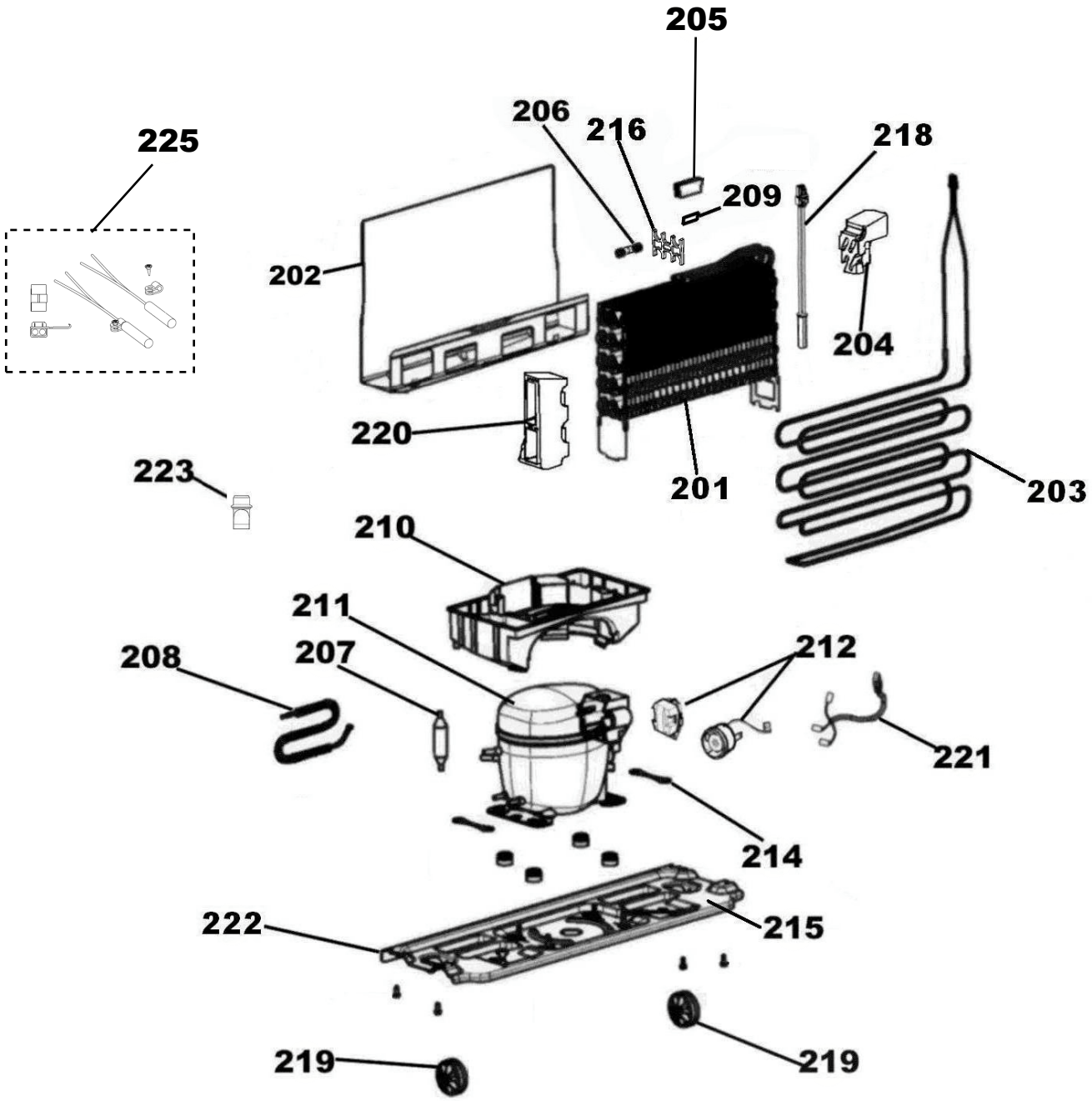
205
206
216
218
225
209
202
204
220
201
203
223
210
211
212
208
207
221
214
222
215
219
219

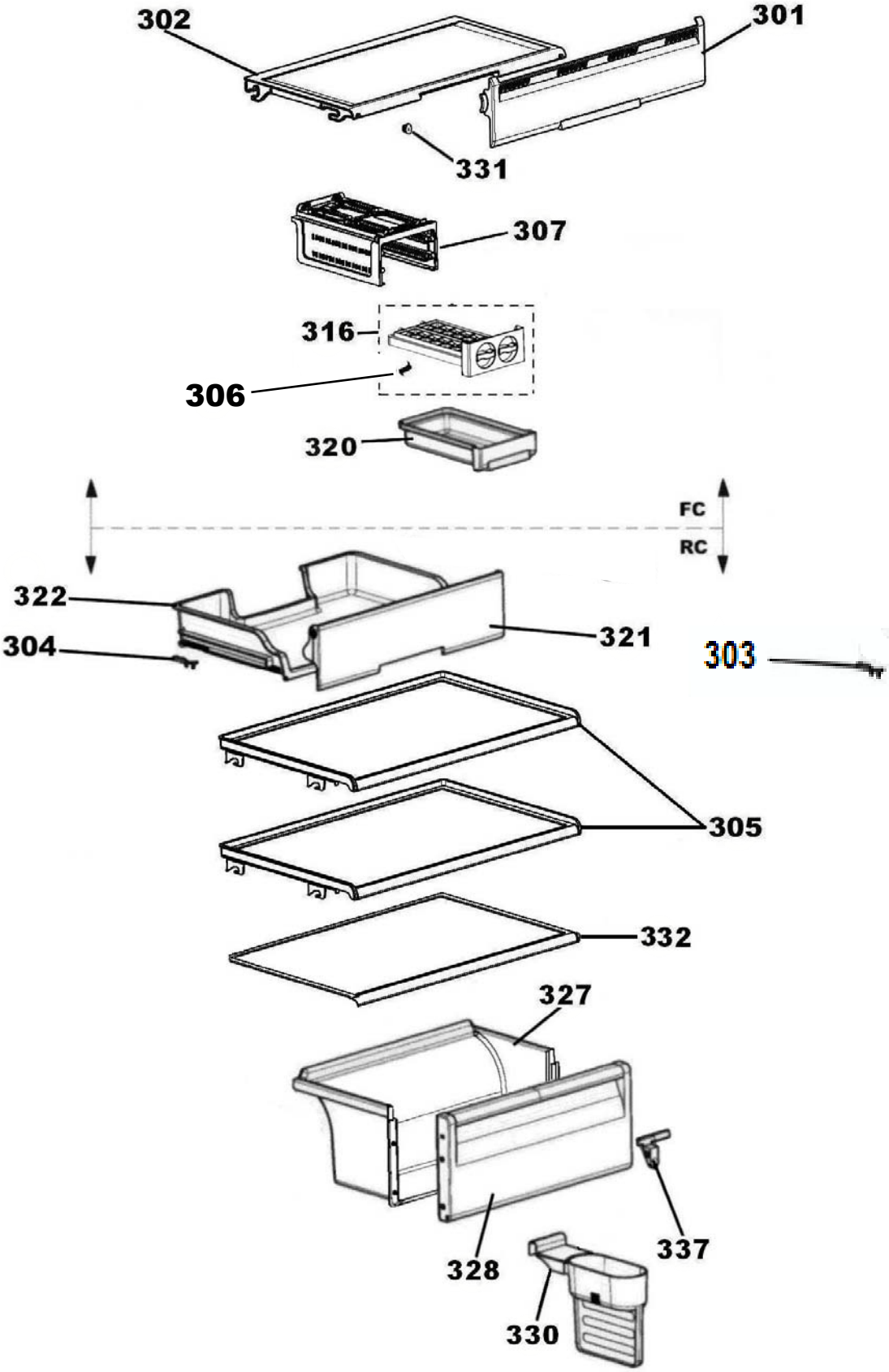
302
301
331
307
316
306
320
FC
RC
322
321
304
303
305
332
327
328
337
330

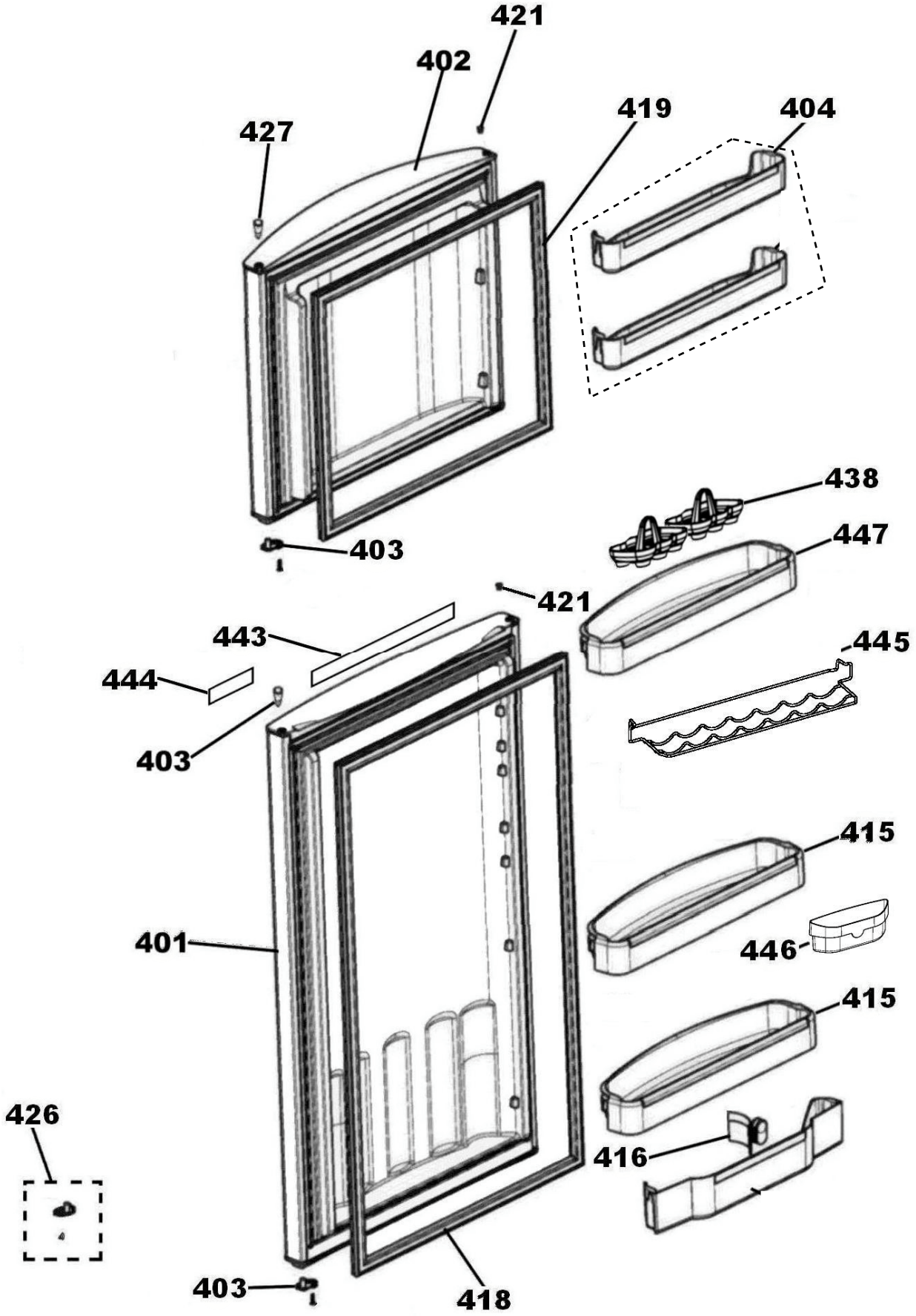
421
402
427
419
404
438
403
447
421
443
445
444
403
415
401
446
415
426
416
403
418