# CATÁLOGO DE PEÇAS

Lançamento da Lavadora de Roupas Facilite 10Kg.

CWC10A

| Revisão | Motivo | Páginas Alteradas | Elaborado Por | Revisado Por | Data |
|---|---|---|---|---|---|
| 00 | Lançamento | 00 | Fabricio Araujo | Engº Campo | 19/08/2011 |

INDICE:

Tampa Fixa ..... 3
Gabinete ..... 4
Tanque ..... 5
Cesto ..... 6
Mecanismo ..... 7

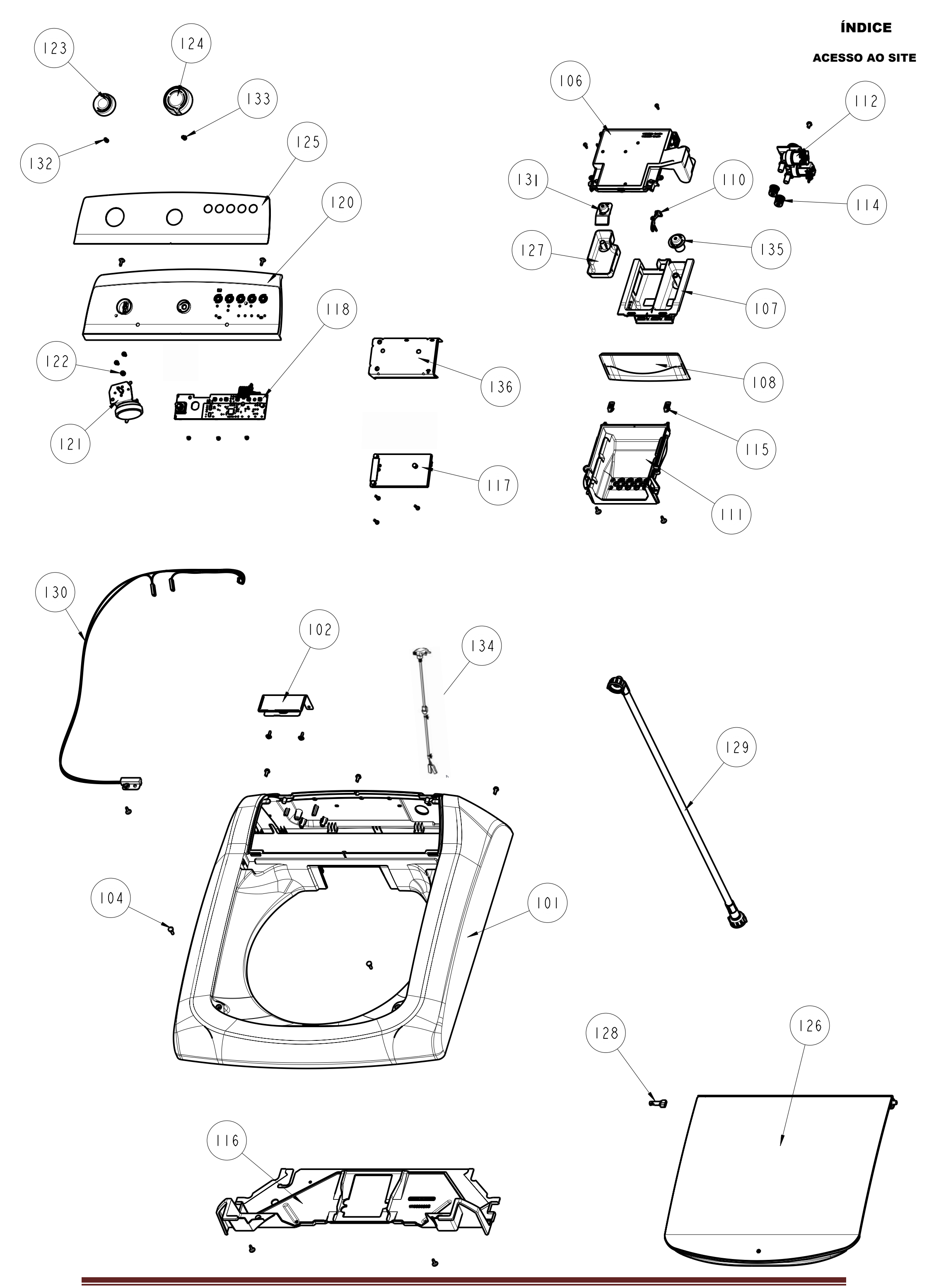
123
124
133
132
125
120
118
122
121
136
117
106
112
131
110
114
127
135
107
108
115
111
130
102
134
129
104
101
128
126
116

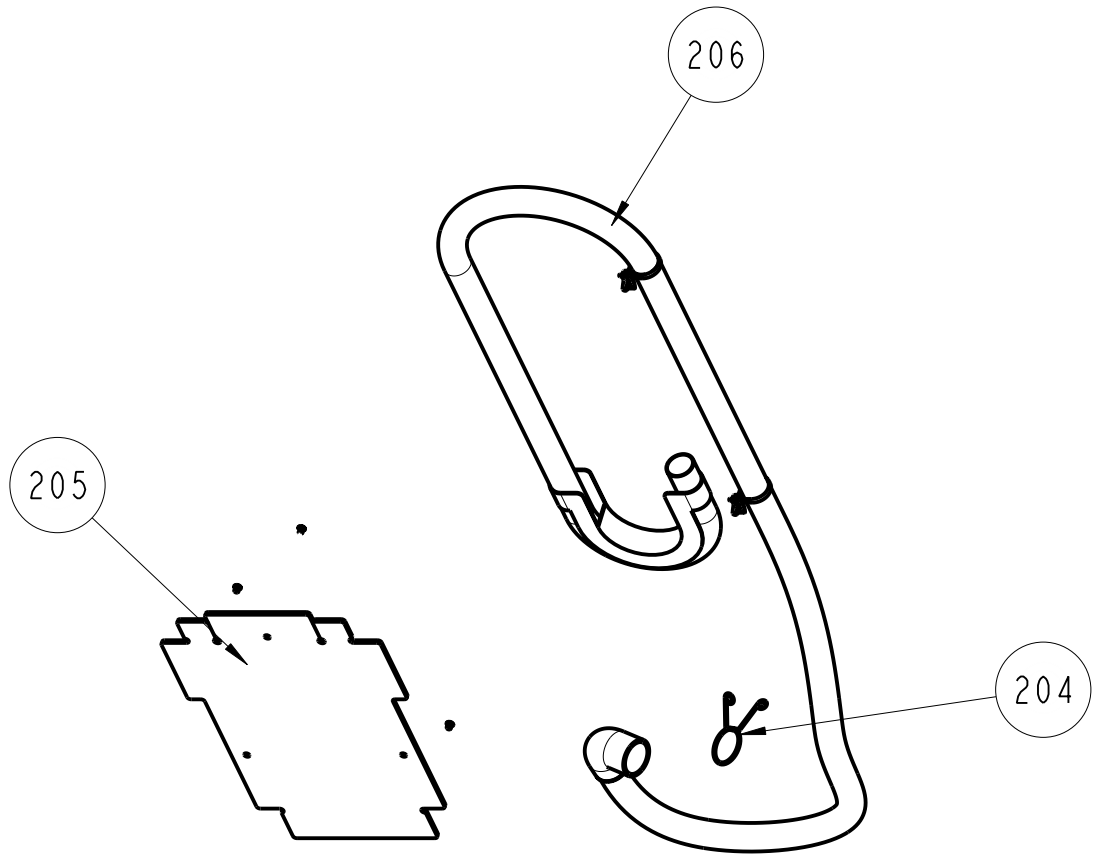
206
205
204

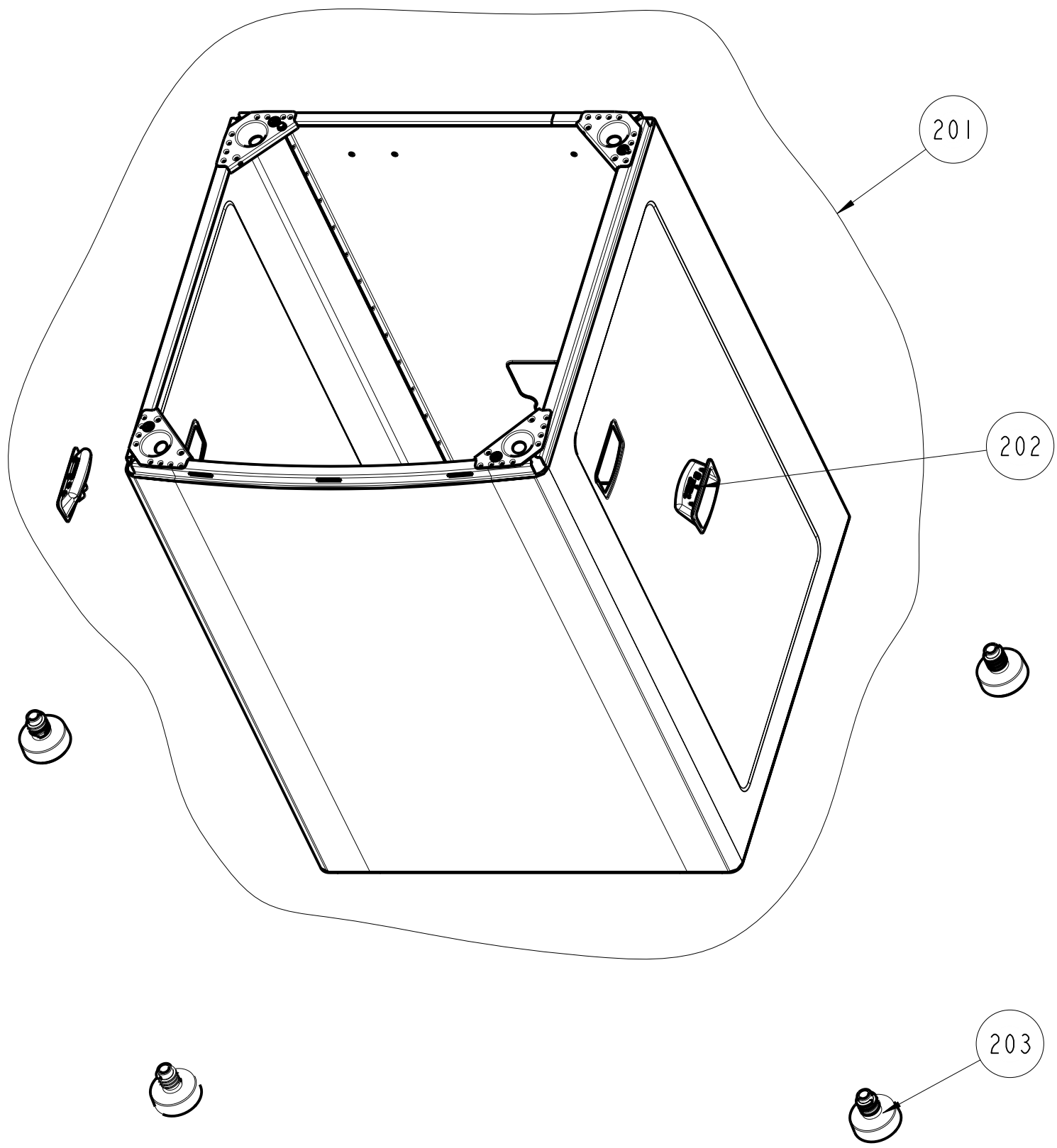
201
202
203

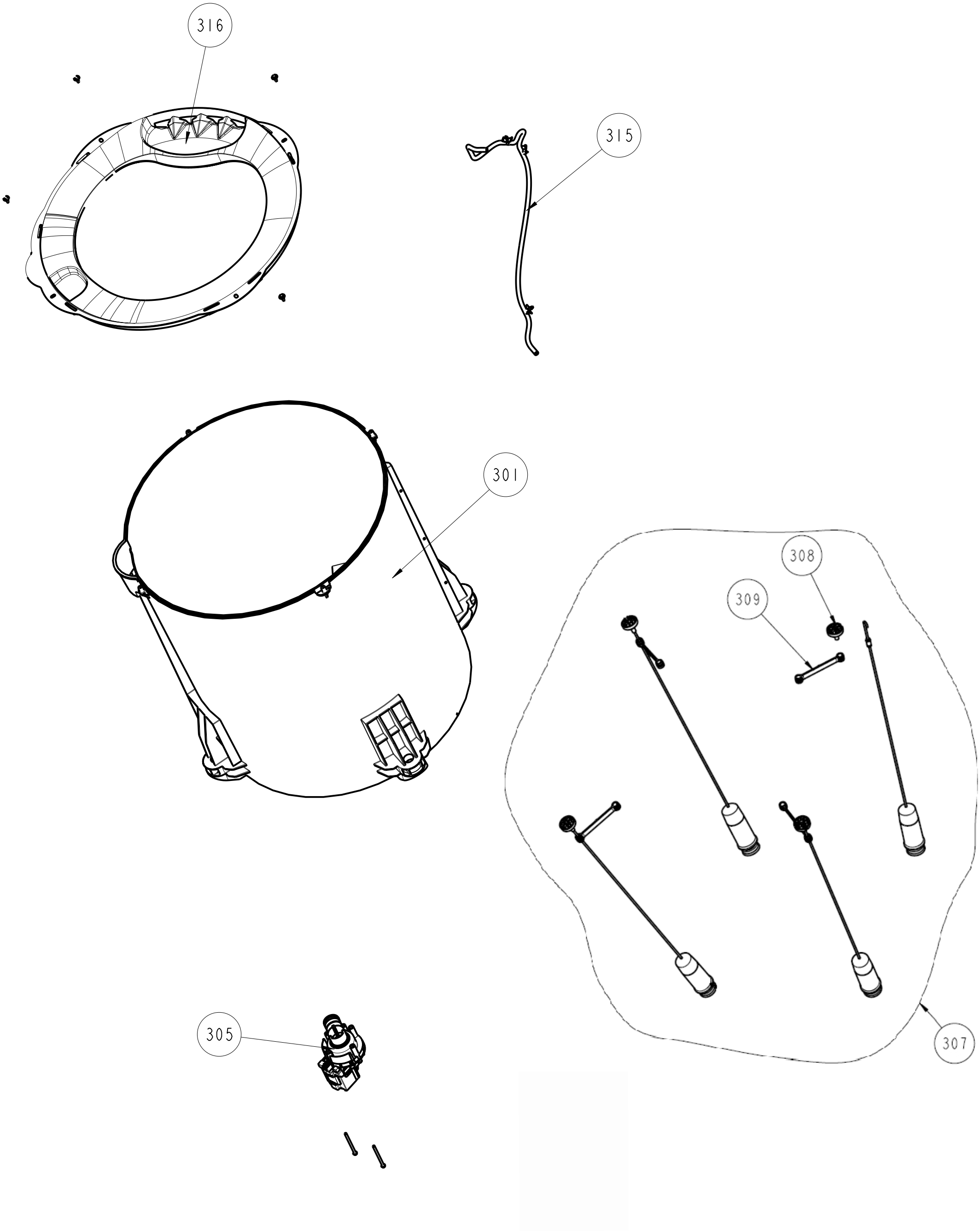
316
315
301
308
309
307
305

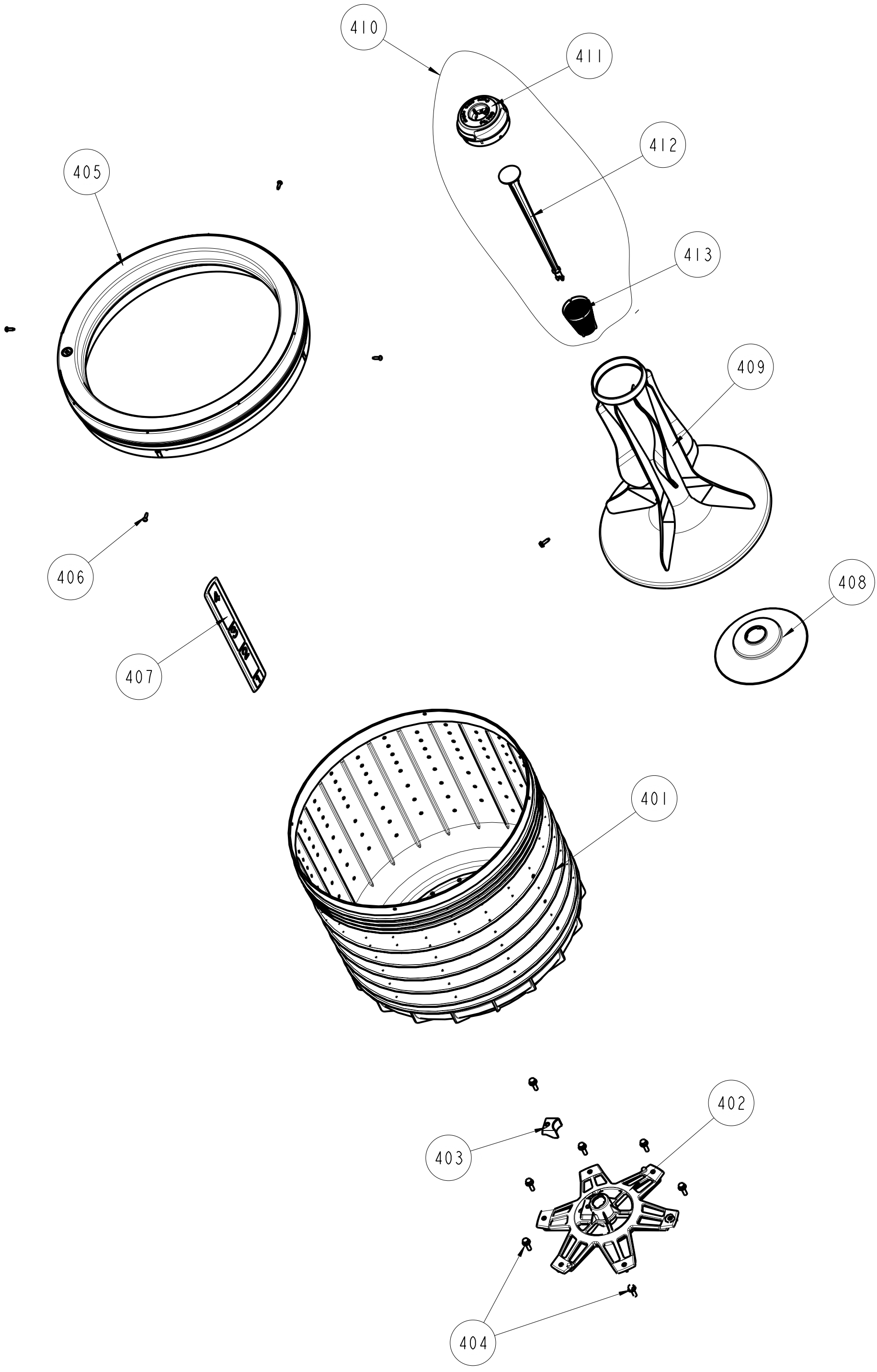
410
411
412
413
405
409
406
408
407
401
402
403
404

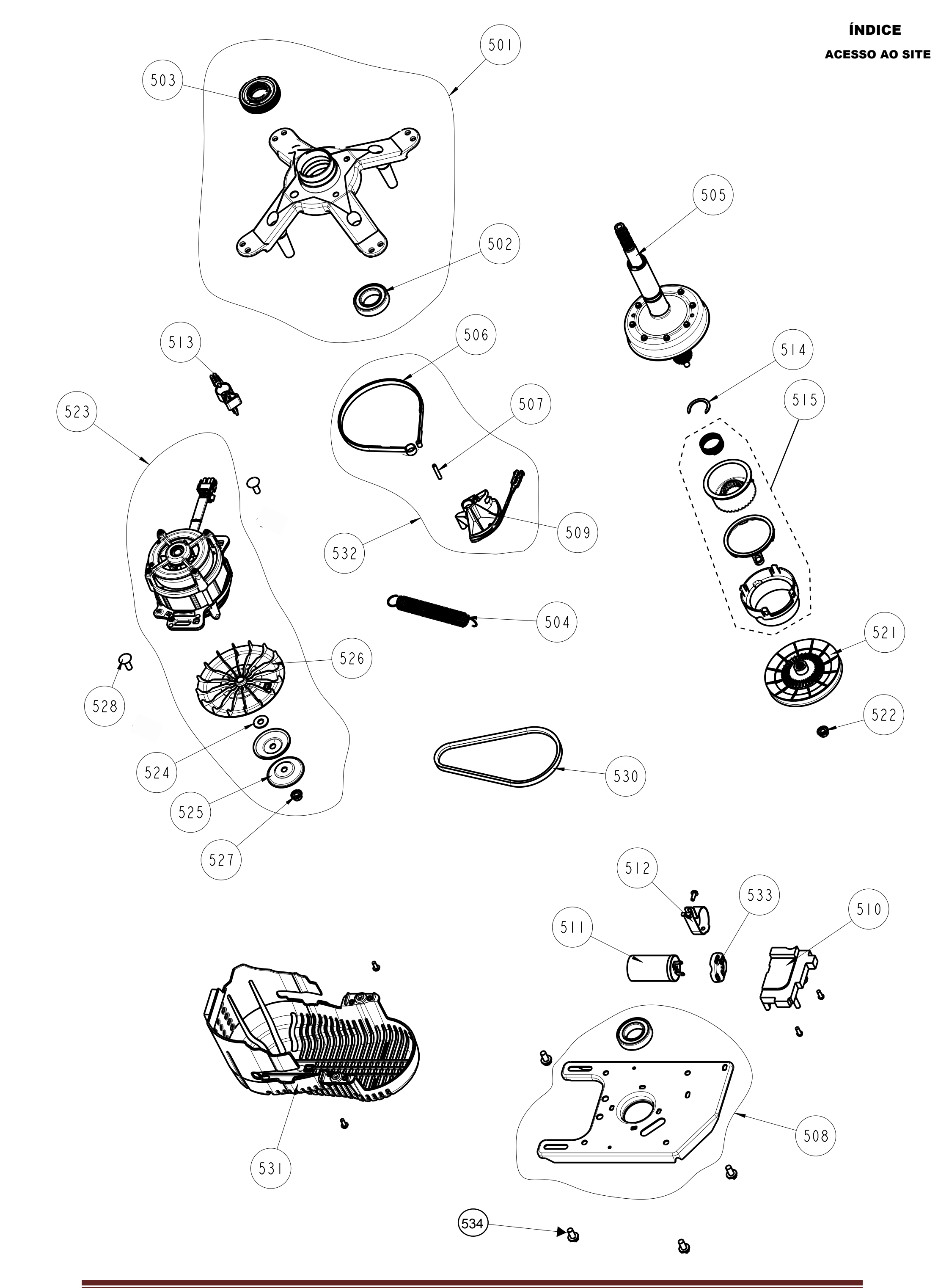
501
503
502
505
513
506
514
515
523
507
509
532
504
521
526
528
522
524
530
525
527
512
533
510
511
508
531
534