CATÁLOGO DE PEÇAS

CWL10BB

Revisão	Motivo	Páginas Alteradas	Elaborado Por	Revisado Por	Data
00	Lançamento das Lavadoras de Roupas Eletromecânica 10 Kg (Água Fria)	0	Giovanni	Marcelo Seneme	02/04/2007
1.0	Atualização da vista explodida	Todas	Carlos E Alves	Anderson D Batista	18/05/12

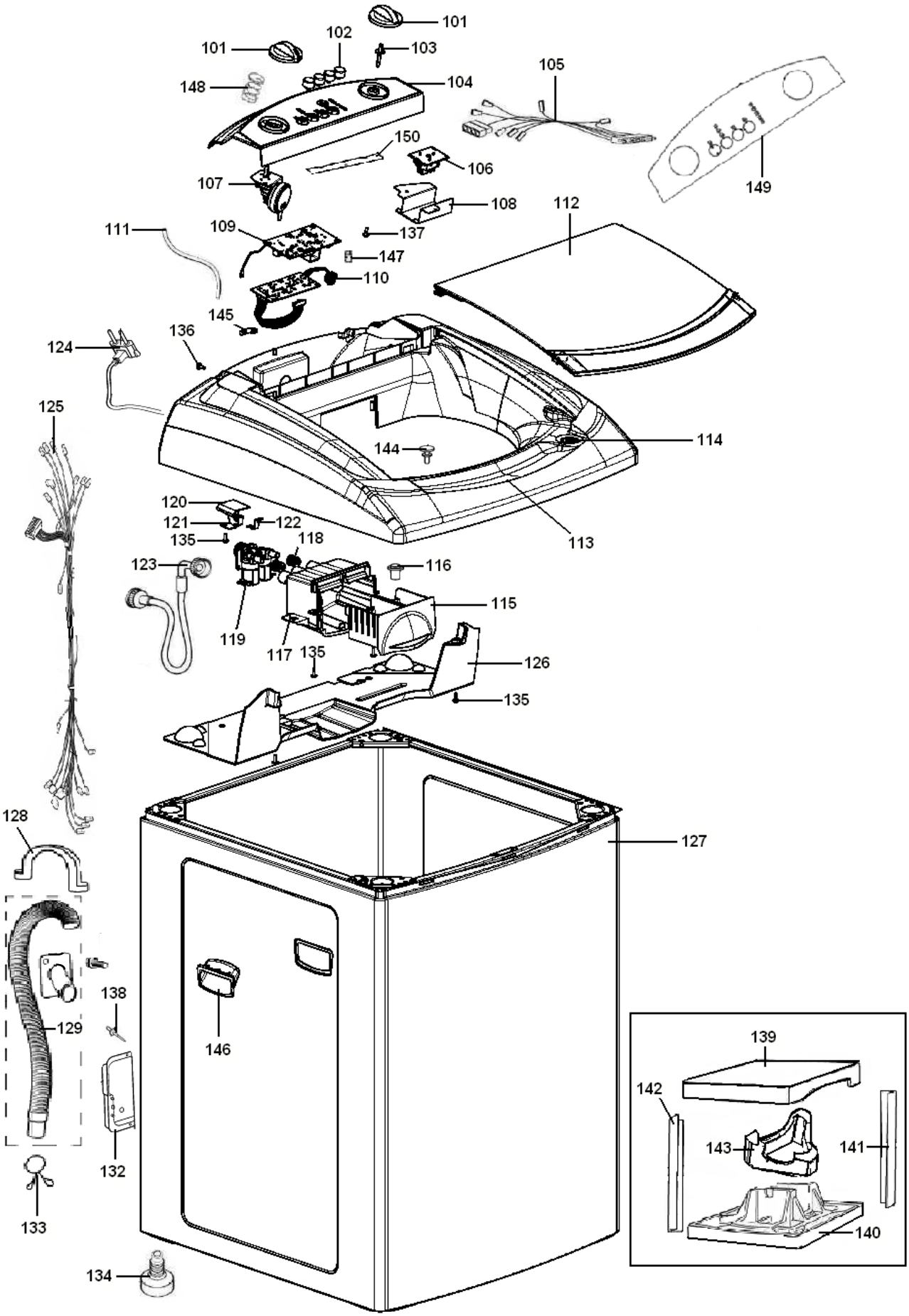
101
101
102
103
104
105
106
107
108
109
110
111
112
113
114
115
116
117
118
119
120
121
122
123
124
125
126
127
128
129
132
133
134
135
135
135
136
137
138
139
140
141
142
143
144
145
146
147
148
149
150

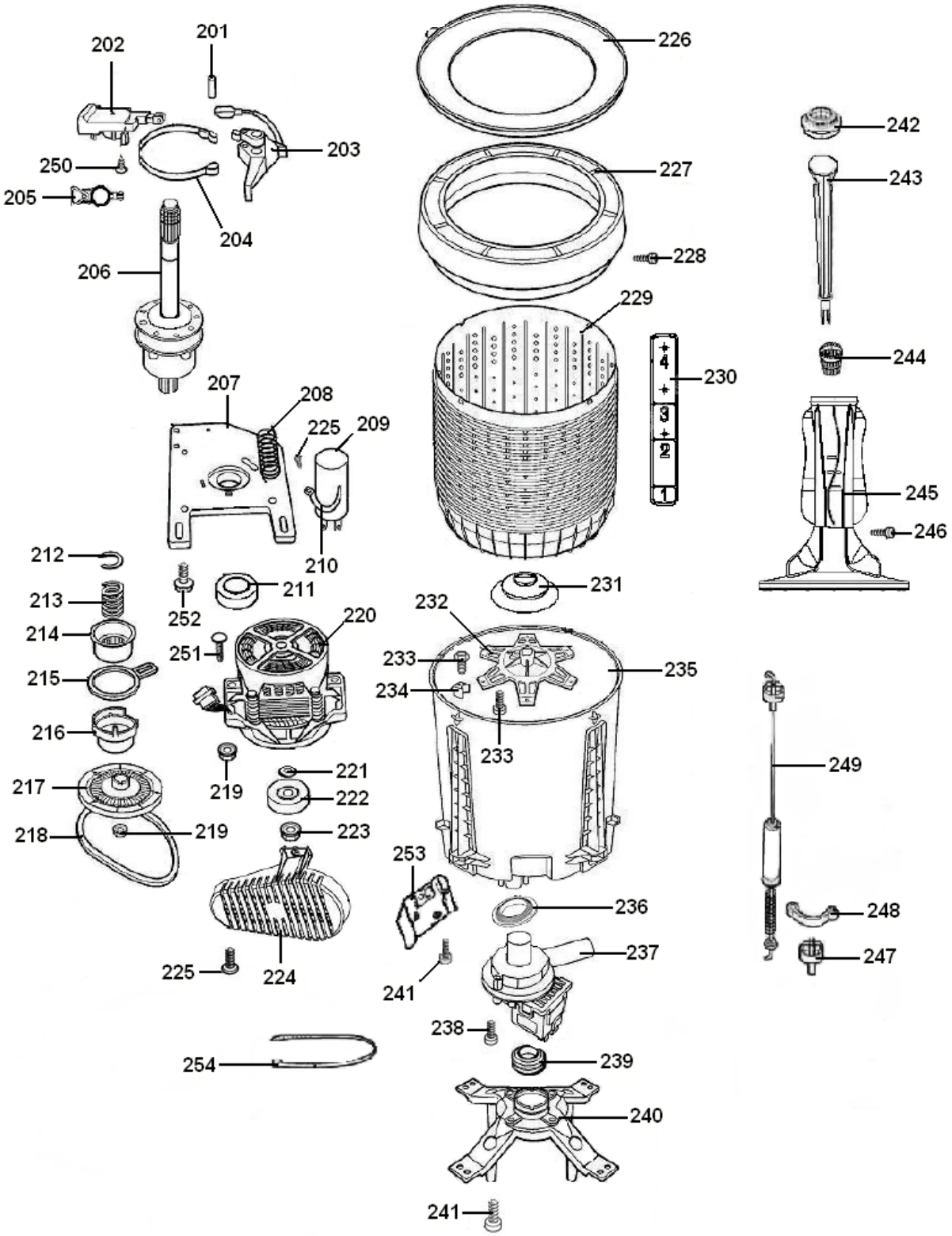
201
202
203
204
205
206
207
208
209
210
211
212
213
214
215
216
217
218
219
220
221
222
223
224
225
226
227
228
229
230
231
232
233
234
235
236
237
238
239
240
241
242
243
244
245
246
247
248
249
250
251
252
253
254
4
3
2
1