Vista Explodida do Produto

Motivo	Lançamento
Modelo do produto	KEA28AZANA, KEA28AZBNA
Categoria do produto	Portáteis
Marca do produto	Kitchenaid
Foto peça	Item com foto irá aparecer o símbolo abaixo:

Em caso de dúvida, entre em contato com o CDP Códigos através de uma Solicitação de Serviços no CRM

Todos os direitos reservados:
Whirlpool Latin America

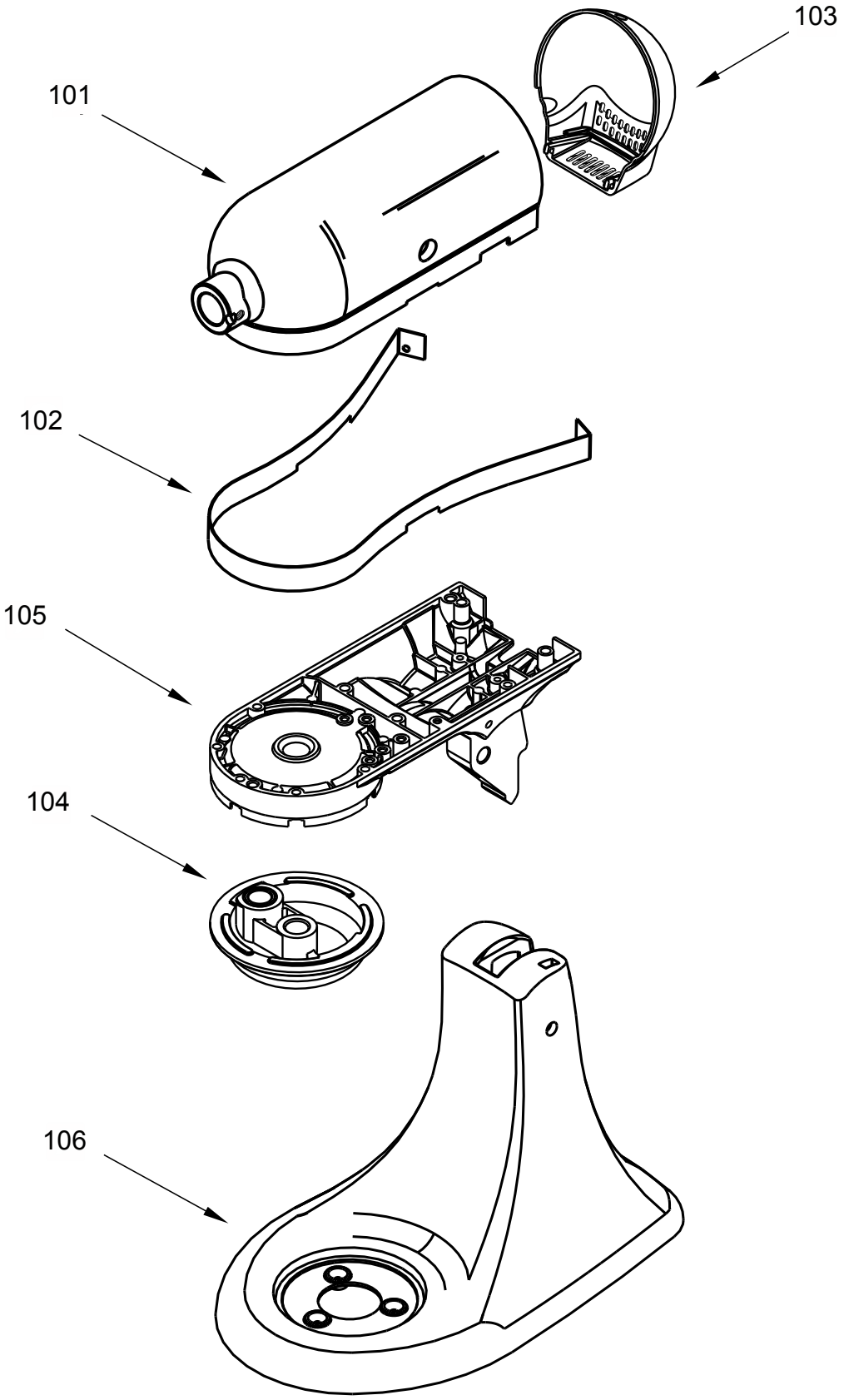
103
101
102
105
104
106

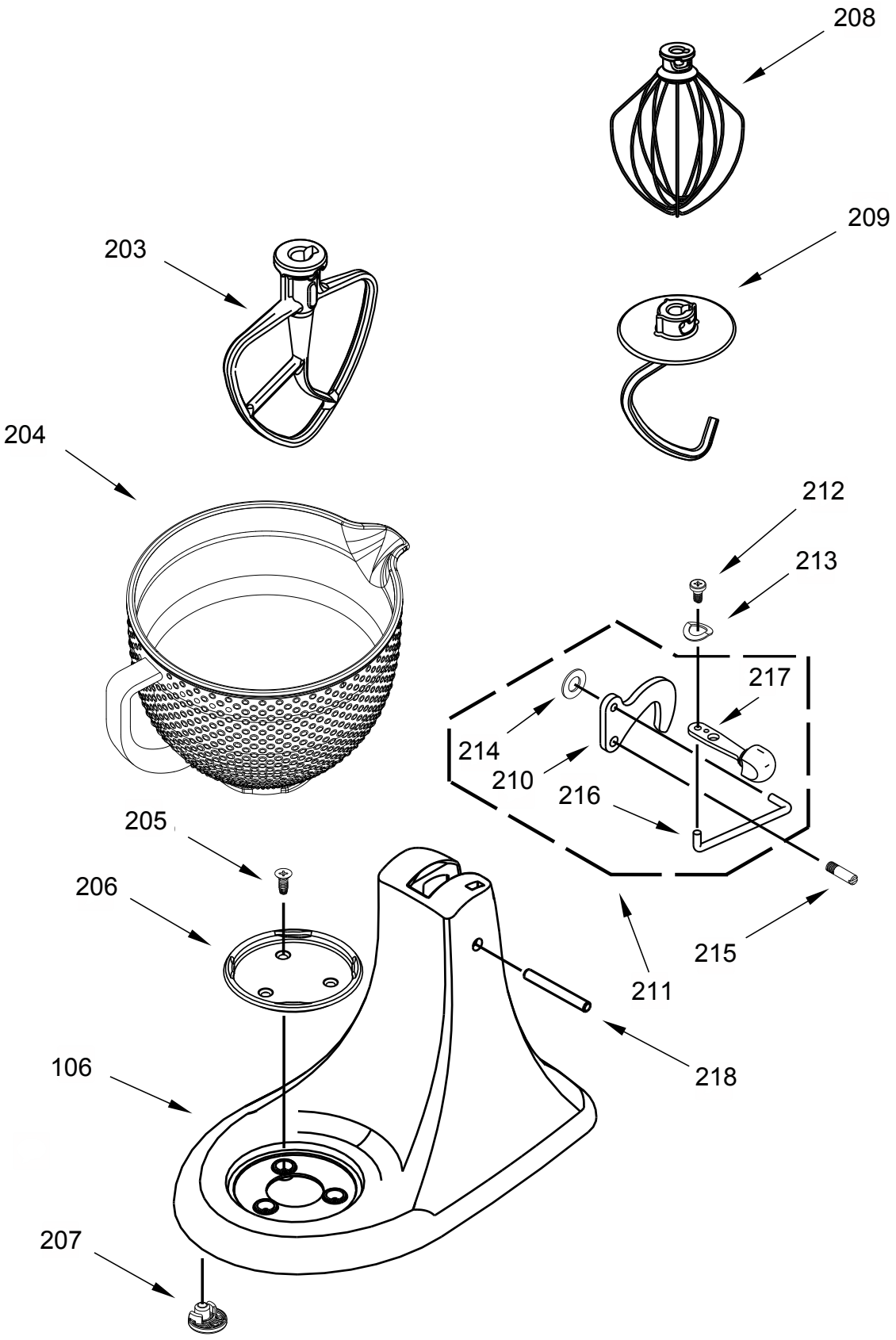
208
209
203
204
212
213
217
214
210
216
205
206
215
211
218
106
207

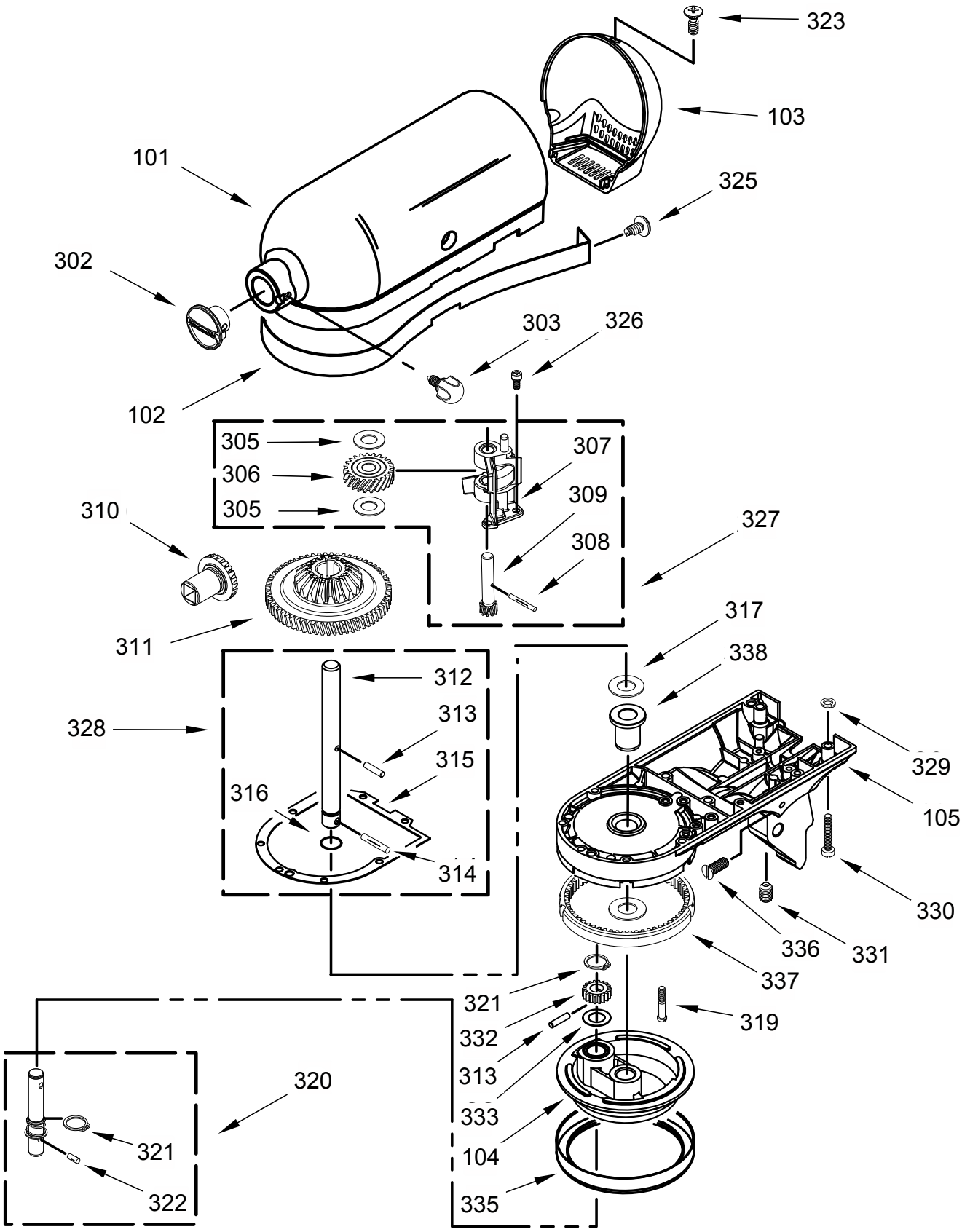
323
103
101
325
302
303
326
102
305
306
305
307
309
310
308
327
311
317
338
312
328
313
315
316
314
329
105
330
336
331
337
321
332
313
333
104
335
319
320
321
322

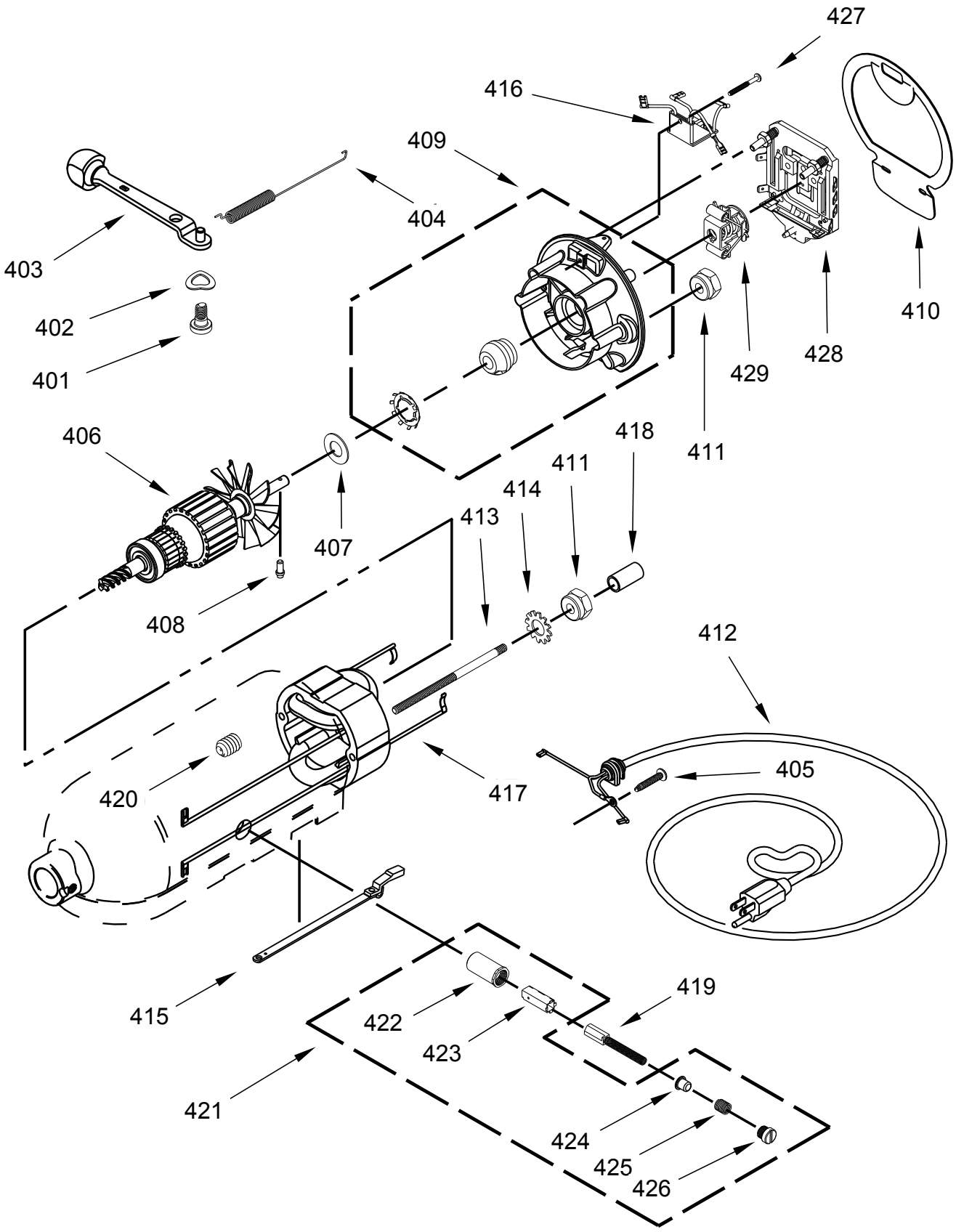
427
416
409
404
403
402
401
410
428
429
411
406
418
411
414
413
407
408
412
405
420
417
415
419
422
423
421
424
425
426