KitchenAid

CATÁLOGO DE PEÇAS

KOC60AR

Forno Elétrico KitchenAid

Revisão	Motivo	Páginas Alteradas	Elaborador Por	Revisado Por	Data
00	Lançamento de novo Forno Elétrico	-	João G Guariento	Engenharia de Serviços	09/2013

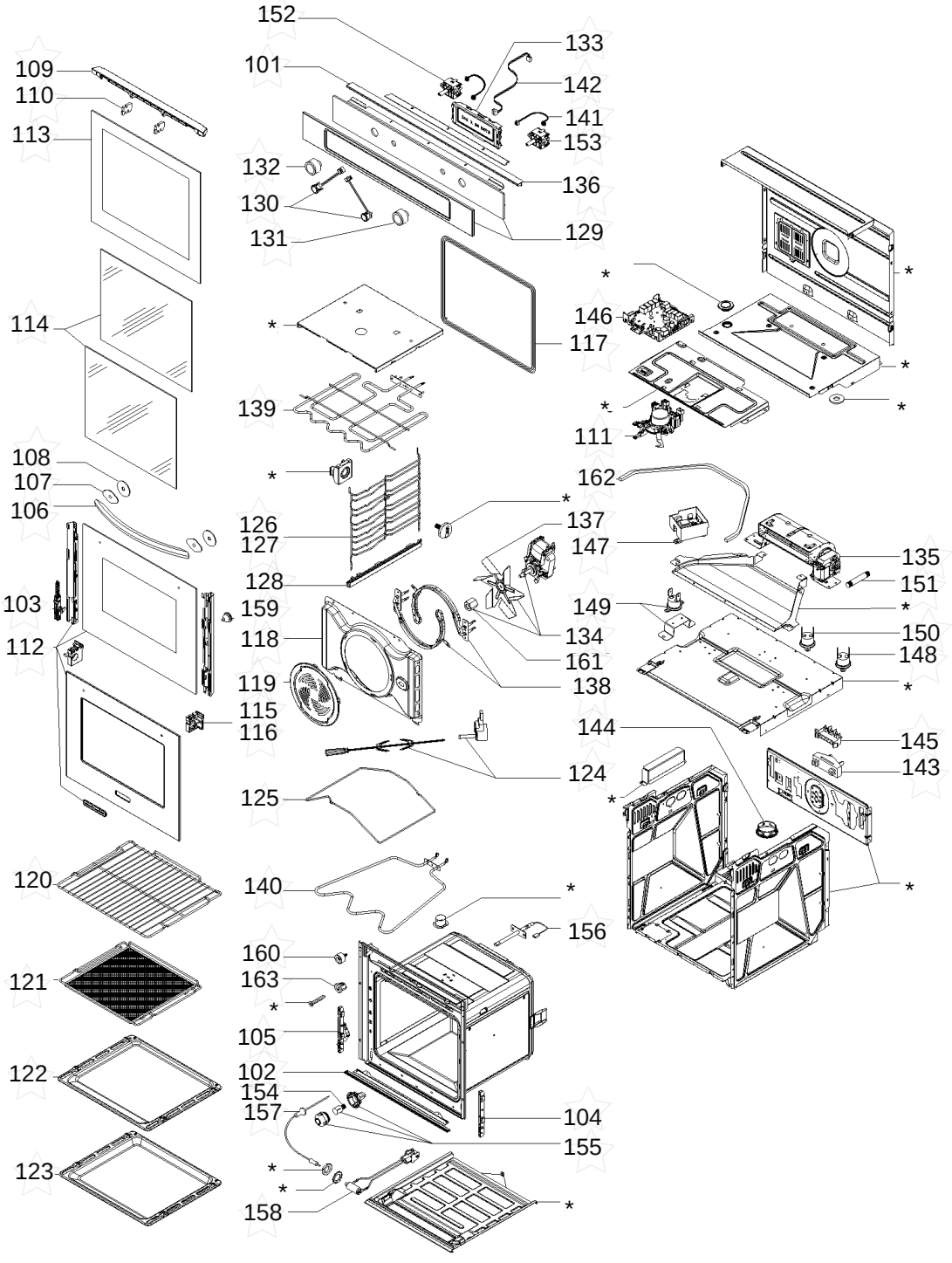
152
133
109
101
142
110
141
113
153
132
136
130
129
131
*
*
146
114
117
*
*
139
*
111
108
*
162
107
*
106
137
126
147
127
135
128
151
103
159
149
*
118
134
150
112
161
148
119
138
*
115
116
144
145
124
143
125
*
*
120
140
*
156
160
121
163
*
105
122
102
154
157
104
155
123
*
*
158
*